令和７年度
第６５回
香川県中学校総合体育大会

（大会要項）

主　催　　香川県中学校体育連盟
　　香川県教育委員会

後　援　　香川県中学校長会
　　香川県学校体育会

主　管　　香川県中学校体育連盟競技部

香川県中学校総合体育大会歴代優勝校一覧

No. 1

年度	36年度	37年度	38年度	39年度	40年度	41年度	42年度	43年度	44年度	45年度	46年度	47年度	48年度	49年度
回	第1回	第2回	第3回	第4回	第5回	第6回	第7回	第8回	第9回	第10回	第11回	第12回	第13回	第14回
男子成績														
陸上	高松	高松	高松	高松	高松	高松	高松	三観	高松	小豆	高松	三観	三観	屋島
水泳	高松	高松	高松	高松	高松	三観	高松	三観	三観	高松	高松	高松	大川	香川一
ﾊﾞｽｹｯﾄﾎﾞｰﾙ	大川	高松	香川	香川	仲善	高松	屋島	附属高松	桜町	協和	屋島	桜町	丸亀東	勝賀
サッカー	香川高松	高松	高松	三観	香川	香川	附属高松	附属高松	中部	山田	勝賀	光洋	勝賀	桜町
ﾊﾝﾄﾞﾎﾞｰﾙ														
軟式野球														
体操	大川	綾歌	大川	綾歌	高松	高松	紫雲	紫雲	屋島	大川	大川	屋島	大川	桜町
新体操	綾歌	仲善	仲善	白峰	白峰	白峰	白峰	白峰	白峰	白峰	白峰			
ﾊﾞﾚｰﾎﾞｰﾙ	仲善	坂出	大川	坂出	丸亀	三観	光洋	光洋	豊浜	豊浜	引田	丸亀西	豊中	三木
ｿﾌﾄﾃﾆｽ	仲善	仲善	仲善	仲善	高松	三観	丸亀西	丸亀西	善通寺東	善通寺東	琴平	善通寺西	善通寺西	善通寺西
テニス														
卓球	小豆	高松	大川	大川	三観	高松	附属坂出	屋島	附属坂出	一宮	高瀬	三豊	長尾	詫間
ﾊﾞﾄﾞﾐﾝﾄﾝ	高松	高松	高松	仲善	高松	仲善	津田	桜町	勝賀	勝賀	紫雲	勝賀	勝賀	勝賀
ｿﾌﾄﾎﾞｰﾙ														
柔道	大川	三観	大川	大川	大川	大川	大川	大川	大川	三観	大川	大川	大川	大川
剣道	小豆	仲善	小豆	仲善	仲善	仲善	小豆	小豆	高松	小豆	仲善	高松A	仲南	仲南
相撲	高松	高松	高松	高松	高松	高松	綾歌	綾歌	高松	高松	綾歌	紫雲	桜町	桜町
女子成績														
陸上	高松	高松	高松	高松	高松	高松	三観	三観	高松	高松	高松	高松	高松	紫雲
水泳	高松	高松	三観	高松	高松	大川	大川	大川	高松	高松	高松	高松	高松	桜町
ﾊﾞｽｹｯﾄﾎﾞｰﾙ	木田	香川	香川	高松	大川	大川	大川	大川	屋島	大川	桜町	大川	多度津	大川
ﾊﾝﾄﾞﾎﾞｰﾙ														
体操	高松	高松	大川	大川	三観	仲善	多度津	多度津	多度津	多度津	多度津	多度津	多度津	中部
新体操	三観	三観	三観	観音寺	観音寺	観音寺	三木	中部	中部	中部	三木			
ﾊﾞﾚｰﾎﾞｰﾙ	仲善三観	仲善	三観	高松	大川	高松	豊浜	山田	桜町	豊中	豊中	引田	豊中	豊中
ｿﾌﾄﾃﾆｽ	三観	三観	仲善	仲善	三観	丸亀	丸亀西	善通寺東	丸亀西	丸亀西	豊中	琴平	琴平	丸亀西
テニス														
卓球	三観	木田	丸亀	丸亀	三観	丸亀	丸亀西	丸亀東	五名	高瀬	高瀬	三豊	高瀬	和光
ﾊﾞﾄﾞﾐﾝﾄﾝ	仲善	仲善	仲善	仲善	仲善	仲善	屋島	善通寺東	善通寺東	詫間	高瀬	琴平	勝賀	善通寺西
ｿﾌﾄﾎﾞｰﾙ	木田	木田	坂出	小豆	綾歌	坂出	一宮	丸亀西	坂出	坂出	坂出	坂出	丸亀西	坂出
柔道														
剣道														

年度	50年度	51年度	52年度	53年度	54年度	55年度	56年度	57年度	58年度	59年度	60年度	61年度	62年度	63年度
回	第15回	第16回	第17回	第18回	第19回	第20回	第21回	第22回	第23回	第24回	第25回	第26回	第27回	第28回
男　子　成　績														
陸　上	紫雲	玉藻	玉藻	紫雲	和光	桜町	桜町	丸亀西	屋島	紫雲	大野原	観音寺	高瀬	古高松
水　泳	桜町	三木	香川一	香川一	引田	桜町	桜町	大川	紫雲	紫雲	紫雲	香川一	香川一	古高松
ﾊﾞｽｹｯﾄﾎﾞｰﾙ	丸亀東	大川	白鳥	附属高松	善通寺西	附属坂出	紫雲	国分寺	高瀬	香川一	観音寺	玉藻	太田	香東
サッカー	光洋	光洋	津田	玉藻	玉藻	玉藻	玉藻	勝賀	玉藻	太田	丸亀東	玉藻	志度	香南
ﾊﾝﾄﾞﾎﾞｰﾙ	桜町	桜町	光洋	桜町	紫雲	紫雲	紫雲	紫雲	山田	桜町	香川一	香川一	木太	香川一
軟式野球	城内	城内	仁尾	善通寺東	紫雲	宇多津	桜町	善通寺東	紫雲	坂出	坂出	龍雲	光洋	土庄
体　操	多度津	多度津	紫雲	男木	男木	紫雲	屋島	屋島	龍雲	龍雲	香東	香東	香東	香東
新体操	白峰	白峰	紫雲	紫雲	紫雲	紫雲	白峰	白峰	白峰	白峰	白峰	白峰	白峰	白峰
ﾊﾞﾚｰﾎﾞｰﾙ	宇多津	大川	白鳥	仲南	白峰	豊浜	坂出	一宮	仲南	仲南	仲南	仲南	仲南	仲南
ｿﾌﾄﾃﾆｽ	善通寺西	大川一	丸亀西	丸亀西	大川一	大川一	琴南	丸亀西	長尾	紫雲	龍雲	紫雲	丸亀西	牟礼
テニス														
卓　球	三豊	三豊	三豊	三豊	詫間	三豊	三豊	三豊	高瀬	高瀬	高瀬	高瀬	高瀬	高瀬
ﾊﾞﾄﾞﾐﾝﾄﾝ	勝賀	紫雲	紫雲	桜町	勝賀	勝賀	勝賀	一宮	一宮	一宮	一宮	一宮	国分寺	香川一
ｿﾌﾄﾎﾞｰﾙ		玉藻	勝賀	勝賀	紫雲	龍雲	三木	広島	香東	香東	協和	香東	香東	香東
柔　道	紫雲	紫雲	大川	大川	山田	直島	豊浜	大川	大川	牟礼	牟礼	紫雲	飯山	白鳥
剣　道	仲南	琴平	坂出	紫雲	坂出	紫雲	桜町	白鳥	桜町	玉藻	紫雲	協和	協和	香東
相　撲	坂出市	坂出市	紫雲	城内	三観	城内	城内	太田	城内	紫雲	桜町	太田	城内	城内
女　子　成　績														
陸　上	紫雲	紫雲	屋島	紫雲	和光	桜町	紫雲	紫雲	大野原	大野原	大野原	観音寺	観音寺	観音寺
水　泳	紫雲	紫雲	香川一	香川一	紫雲	紫雲	屋島	屋島	太田	太田	紫雲	桜町	香川一	多度津
ﾊﾞｽｹｯﾄﾎﾞｰﾙ	大川	大川	丸亀東	大川	引田	飯山	牟礼	牟礼	引田	牟礼	津田	津田	香川一	香川一
ﾊﾝﾄﾞﾎﾞｰﾙ	光洋	光洋	塩江	玉藻	紫雲	香東	香東	光洋	光洋	塩江	山田	山田	山田	山田
体　操	多度津	中部	中部	善通寺西	善通寺西	中部	善通寺西	善通寺西	善通寺西	善通寺西	善通寺西	善通寺西	善通寺西	善通寺西
新体操	中部	中部	中部	中部	中部	中部	中部	中部	中部	中部	中部	中部	中部	中部
ﾊﾞﾚｰﾎﾞｰﾙ	光洋	大川	大川	大川	大川	坂出	大川	大川	大川	大川	大川	大川	香川一	庵治
ｿﾌﾄﾃﾆｽ	丸亀西	玉藻	豊中	丸亀西	丸亀東	志度東	多度津	大川一	多度津	長尾	大川一	長尾	多度津	琴平
テニス														
卓　球	三豊	三豊	三豊	三豊	高瀬	高瀬	高瀬	高瀬	高瀬	高瀬	高瀬	高瀬	高瀬	高瀬
ﾊﾞﾄﾞﾐﾝﾄﾝ	詫間	詫間	紫雲	勝賀	勝賀	香川一	香川一	香川一	香川一	香川一	香川一	香川一	香川一	香川一
ｿﾌﾄﾎﾞｰﾙ	坂出	坂出	坂出	坂出	勝賀	坂出	勝賀	坂出	坂出	紫雲	勝賀	長尾	龍雲	飯山
柔　道														
剣　道						桜町	志度	志度	香東	香東	紫雲	山田	紫雲	紫雲

年度	平成元年	2年度	3年度	4年度	5年度	6年度	7年度	8年度	9年度	10年度	11年度	12年度	13年度	14年度
回	第29回	第30回	第31回	第32回	第33回	第34回	第35回	第36回	第37回	第38回	第39回	第40回	第41回	第42回
男　子　成　績														
陸　上	木太	古高松	大野原	龍雲	満濃	大野原	龍雲	大野原	大野原	大野原	大野原	高瀬	大野原	大野原
水　泳	木太	木太	香川一	観音寺	観音寺	紫雲	香川一	観音寺	丸亀南	観音寺	屋島	屋島	満濃	満濃
ﾊﾞｽｹｯﾄﾎﾞｰﾙ	坂出東部	坂出東部	木太	国分寺	太田	太田	香東	綾歌	桜町	附属高松	多度津	丸亀東	桜町	飯山
サッカー	丸亀東	勝賀	紫雲	古高松	丸亀東	紫雲	紫雲	志度	古高松	香南	香川一	坂出	木太	牟礼
ﾊﾝﾄﾞﾎﾞｰﾙ	綾南	綾南	香川一	綾南	香川一	綾南	綾南	山田	山田	紫雲	綾南	綾南	光洋	香川一
軟式野球	香東	大川一	古高松	紫雲	坂出東部	香川一	古高松	国分寺	屋島	玉藻	白鳥	満濃	大川	国分寺
体　操	香東	玉藻	玉藻	丸亀南	丸亀南	丸亀南	丸亀南	太田	太田	多度津	多度津	牟礼	紫雲	紫雲
新体操		坂出	白峰	白峰	坂出東部	坂出東部	坂出東部	坂出東部		坂出	坂出	坂出		
ﾊﾞﾚｰﾎﾞｰﾙ	三豊	仲南	仲南	白峰	天王	香川一	多度津	山田	大川	大川	三豊	満濃	牟礼	屋島
ｿﾌﾄﾃﾆｽ	牟礼	引田	牟礼	綾南	牟礼	引田	紫雲	長尾	丸亀西	志度	大川一	牟礼	観音寺	多度津
テニス				香川一	多度津	香川一	香川一	香川一	三木	香川一	内海	香川一	丸亀南	香川一
卓　球	協和	高瀬	高瀬	丸亀東	高瀬	三木	下笠居	三木	丸亀南	三木	高瀬	高瀬	高瀬	勝賀
ﾊﾞﾄﾞﾐﾝﾄﾝ	香川一	香川一	香川一	玉藻	玉藻	香川一	香川一	香川一	玉藻	玉藻	太田	香川一	木太	木太
ｿﾌﾄﾎﾞｰﾙ	本島	香東	紫雲	山田	香東	香東	香東	香東	香東	香東	香東	丸亀西	香東	太田
柔　道	桜町	桜町	桜町	桜町	飯山	桜町	山田	土庄	大川	善通寺西	山田	桜町	桜町	山田
剣　道	牟礼	仲南	協和	満濃	香東	香東	協和	屋島	土庄	協和	土庄	大川	山田	仲南
相　撲	紫雲	中部	中部	勝賀	香川一	香川一	山田	山田	太田	太田	土庄	土庄	善通寺東	善通寺東
女　子　成　績														
陸　上	観音寺	観音寺	観音寺	観音寺	古高松	玉藻	観音寺	豊浜	豊浜	豊浜	詫間	詫間	詫間	大野原
水　泳	多度津	木太	勝賀	綾南	綾南	古高松	古高松	屋島	三豊	屋島	屋島	屋島	三木	高松北
ﾊﾞｽｹｯﾄﾎﾞｰﾙ	香川一	香川一	香川一	香川一	国分寺	坂出	附属高松	坂出東部	坂出東部	大川	丸亀南	丸亀南	善通寺東	善通寺東
ﾊﾝﾄﾞﾎﾞｰﾙ	山田	山田	山田	紫雲	香川一	香川一	香川一	香川一	勝賀	勝賀	香東	香東	山田	香東
体　操	善通寺西	善通寺西	善通寺西	牟礼	牟礼	多度津	多度津	多度津	城内	城内	城内	城内	城内	多度津
新体操	中部	中部	中部	中部	中部	中部	中部	中部	中部	中部	中部	中部	中部	中部
ﾊﾞﾚｰﾎﾞｰﾙ	大川	志度	香川一	大川	香川一	香川一	香川一	香川一	大川	大川	香南	牟礼	牟礼	三木
ｿﾌﾄﾃﾆｽ	長尾	琴平	琴平	白鳥	丸亀西	紫雲	丸亀西	長尾	丸亀西	志度東	明善	明善	大川	多度津
テニス				香川一	三木	三木	香川一	三木	内海	多度津	香川一	多度津	三木	香川一
卓　球	高瀬	高瀬	三木	高瀬	高瀬	大野原	大野原	高瀬	高瀬	高瀬	牟礼	牟礼	詫間	高瀬
ﾊﾞﾄﾞﾐﾝﾄﾝ	香川一	香川一	香川一	香川一	玉藻	香川一	香川一	香川一	香川一	玉藻	香川一	香川一	玉藻	太田
ｿﾌﾄﾎﾞｰﾙ	紫雲	長尾	紫雲	坂出	紫雲	飯山	国分寺	白鳥	国分寺	飯山	綾歌	坂出	香東	志度
柔　道					紫雲	土庄	土庄	白鳥	善通寺西	善通寺西	白鳥	善通寺西	山田	山田
剣　道	紫雲	紫雲	協和	土庄	山田	協和	協和	山田	土庄	協和	丸亀東	三木	協和	土庄

年度	15年度	16年度	17年度	18年度	19年度	20年度	21年度	22年度	23年度	24年度	25年度	26年度	27年度	28年度
回	第43回	第44回	第45回	第46回	第47回	第48回	第49回	第50回	第51回	第52回	第53回	第54回	第55回	第56回
男　子　成　績														
陸　上	大野原	大野原	大野原	大野原	大野原	大野原	大野原	大野原	大野原	龍雲	大野原	大野原	大野原	大野原
水　泳	満濃	香川一	屋島	屋島	牟礼	牟礼	屋島	屋島	屋島	附属坂出	附属坂出	附属坂出	附属坂出	勝賀
ﾊﾞｽｹｯﾄﾎﾞｰﾙ	丸亀南	宇多津	善通寺東	香東	香東	丸亀東	丸亀西	坂出東部	香東	屋島	香東	綾歌	香東	桜町
サッカー	丸亀東	高松北	山田	丸亀東	飯山	丸亀南	志度	国分寺	高松北	丸亀東	附属高松	附属高松	丸亀東	飯山
ﾊﾝﾄﾞﾎﾞｰﾙ	香川一	綾南	香川一	香川一	香川一	香川一	香川一	塩江	綾南	塩江	塩江	香川一	香川一	香川一
軟式野球	飯山	飯山	香川一	飯山	牟礼	附属坂出	飯山	桜町	附属坂出	綾南	白鳥	白鳥	香川一	附属坂出
体　操	高松北	高松北	高松北	木太	木太	木太	木太	木太	高松北	高松北	高松北	高松北	高松北	高松北
新体操				坂出東部	坂出東部	坂出東部	坂出東部	坂出東部	坂出東部					
ﾊﾞﾚｰﾎﾞｰﾙ	志度	白峰	牟礼	坂出東部	三木	三木	綾歌	三木	三木	三木	多度津	三木	桜町	宇多津
ｿﾌﾄﾃﾆｽ	丸亀東	綾歌	長尾	長尾	観中部	多度津	善通寺東	豊中	豊中	琴平	善通寺東	善通寺東	琴平	琴平
テニス	桜町	三木	三木	三木	三木	三木	三木	三木	三木	桜町	志度	桜町	桜町	桜町
卓　球	志度	志度	丸亀東	丸亀東	勝賀	勝賀	豊中	勝賀	飯山	三木	飯山	勝賀	勝賀	丸亀南
ﾊﾞﾄﾞﾐﾝﾄﾝ	玉藻	玉藻	玉藻	綾南	木太	玉藻	勝賀	勝賀	木太	玉藻	玉藻	玉藻	玉藻	香川一
ｿﾌﾄﾎﾞｰﾙ	太田	香東	太田	太田	山田	紫雲	太田	太田	太田	丸亀西	太田	丸亀西	丸亀西	丸亀西
柔　道	大川	善通寺西	太田	太田	太田	太田	太田	大川	太田	丸亀西	太田	太田	三木	白鳥
剣　道	協和	仲南	紫雲	紫雲	山田	古高松	協和	満濃	満濃	満濃	満濃	満濃	龍雲	龍雲
相　撲	内海	内海	内海	善通寺東	善通寺東	善通寺東	高松一	善通寺東	善通寺東	善通寺東	太田	土庄	勝賀	土庄
女　子　成　績														
陸　上	飯山	大野原	大野原	大野原	紫雲	大野原	大野原	紫雲	大野原	大野原	大野原	三野津	三豊	木太
水　泳	高松北	観音寺	観音寺	観音寺中部	丸亀西	屋島	屋島	観音寺	観音寺	三木	三木	三木	志度	観中部
ﾊﾞｽｹｯﾄﾎﾞｰﾙ	飯山	丸亀東	飯山	飯山	飯山	飯山	飯山	飯山	飯山	丸亀西	丸亀西	丸亀西	丸亀西	丸亀西
ﾊﾝﾄﾞﾎﾞｰﾙ	香東	香東	香東	香東	香東	香川一	香川一	香川一	香川一	香川一	香川一	香川一	香川一	香川一
体　操	多度津	多度津	紫雲	藤井	牟礼	牟礼	藤井	藤井	藤井	藤井	木太	高松北	高松北	高松北
新体操	三木中部	三木	大野原	三木	三木	三木	三木	三木	玉藻	三木	玉藻	玉藻	玉藻	詫間
ﾊﾞﾚｰﾎﾞｰﾙ	牟礼	三木	志度	香川一	香川一	香川一	香川一	香川一	香川一	香川一	香川一	香川一	香川一	香川一
ｿﾌﾄﾃﾆｽ	多度津	豊中	大川	豊中	善通寺東	善通寺東	善通寺東	善通寺東	善通寺東	豊中	豊中	豊中	豊中	多度津
テニス	内海	高松北	高松北	高松北	高松北	三木	三木	高松北	三木	桜町	桜町	桜町	三木	高松北
卓　球	高瀬	高瀬	勝賀	下笠居	勝賀	勝賀	勝賀	三木	下笠居	国分寺	塩江	勝賀	勝賀	高瀬
ﾊﾞﾄﾞﾐﾝﾄﾝ	香川一	玉藻	桜町	玉藻	木太	綾南	綾南	木太	木太	玉藻	玉藻	香川一	香川一	玉藻
ｿﾌﾄﾎﾞｰﾙ	国分寺	香南	坂出	国分寺	紫雲	紫雲	香東	龍雲	国分寺	国分寺	香川一	大川	龍雲	坂出
柔　道	山田	太田	白鳥	内海	牟礼	太田	太田	太田	太田	太田	太田	三木	太田	太田
剣　道	協和	龍雲	協和	協和	協和	山田	屋島	大川	大川	紫雲	山田	丸亀東	丸亀東	龍雲

年度	29年度	30年度	元年度	2年度	3年度	4年度	5年度	6年度	7年度	8年度	9年度	10年度	11年度	12年度
回	第57回	第58回	第59回	第60回	第61回	第62回	第63回	第64回	第65回	第66回	第67回	第68回	第69回	第70回
男　子　成　績														
陸　上	大野原	飯山	紫雲	新型コロナウイルス感染症により中止	三豊	三豊	三豊	丸亀南						
水　泳	附属坂出	高松北	三木		附属坂出	附属坂出	ｼﾞｬﾊﾟﾝ丸亀	坂出伊藤SS						
ﾊﾞｽｹｯﾄﾎﾞｰﾙ	香東	丸亀南	丸亀南		香東	古高松	香東	香東						
サッカー	多度津	丸亀東	志度		さぬき南	国分寺	さぬき南	木太						
ﾊﾝﾄﾞﾎﾞｰﾙ	塩江	香東	香川一		綾南	綾川	綾川	香川一・塩江						
軟式野球	満濃	藤井	大手前高松		大手前高松	志度	善通寺西	土庄						
体　操	高松北	高松北	高松北		高松北	高松北	高松北	木太						
新体操	桜町	玉藻	玉藻		－	－	－	－						
ﾊﾞﾚｰﾎﾞｰﾙ	山田	三木	三木		山田	丸亀西	三木	東かがわクラブ						
ｿﾌﾄﾃﾆｽ	琴平	琴平	琴平		国分寺	琴平	琴平	琴平						
テニス	桜町	桜町	桜町		桜町	高松北	高松北	高松北						
卓　球	丸亀南	丸亀南	国分寺		香東	さぬき南	勝賀	香東						
ﾊﾞﾄﾞﾐﾝﾄﾝ	香川一	国分寺	国分寺		協和	協和	国分寺	木太						
ｿﾌﾄﾎﾞｰﾙ	丸亀西	丸亀西	大手前高松		丸亀西	丸亀西	丸亀西	丸亀西						
柔　道	太田	勝賀	太田		太田	太田	坂出	坂出						
剣　道	龍雲	満濃	満濃		満濃	龍雲	丸亀東	満濃						
相　撲	勝賀	善通寺西	土庄		高松北	龍雲	高松北	高松北						
女　子　成　績														
陸　上	紫雲	紫雲	観音寺	新型コロナウイルス感染症により中止	観中部	龍雲	大野原	詫間						
水　泳	附属坂出	附属坂出	木太		附属坂出	三木	ｼﾞｬﾊﾟﾝ丸亀	ジャパン観音寺						
ﾊﾞｽｹｯﾄﾎﾞｰﾙ	丸亀西	丸亀西	丸亀西		丸亀西	丸亀西	丸亀西	丸亀西						
ﾊﾝﾄﾞﾎﾞｰﾙ	香川一	香川一	香川一		香川第一	山田	香川一	綾川						
体　操	高松北	藤井	藤井		高松北	高松北	高松北	高松北						
新体操	桜町	玉藻	玉藻		玉藻	観中部	玉藻	玉藻						
ﾊﾞﾚｰﾎﾞｰﾙ	香川一	香川一	香川一		香川第一	香川一	香川一	香川一						
ｿﾌﾄﾃﾆｽ	満濃	善通寺東	満濃		多度津	善通寺西	多度津	長尾						
テニス	志度	高松北	高松北		高松北	高松北	高松北	桜町						
卓　球	勝賀	高瀬	高瀬		高瀬	豊中	勝賀	勝賀						
ﾊﾞﾄﾞﾐﾝﾄﾝ	香川一	香川一	太田		国分寺	太田	太田	木太						
ｿﾌﾄﾎﾞｰﾙ	国分寺	善東・善西	善東・善西		香東	国分寺	龍雲	国分寺						
柔　道	太田	下笠居	下笠居		桜町	桜町	桜町	牟礼クラブ						
剣　道	龍雲	大川	桜町		龍雲	龍雲	龍雲	龍雲						

香川県中学校総合体育大会実施基準要項

目　　的	この大会は，中学校教育の一貫として，中学校生徒に広くスポーツ実践の機会を与え，技能の向上とアマチュアスポーツ精神の高揚を図り，心身ともに健康な中学生を育成するものである。
主　　催	香川県中学校体育連盟　香川県教育委員会
後　　援	香川県中学校長会　香川県学校体育会
主　　管	香川県中学校体育連盟競技部
実施競技	1 陸上競技（男女）　7 体操（男女）　13 バドミントン（男女） 2 水　泳（男女）　8 新体操（男女）　14 ソフトボール（男女） 3 バスケットボール（男女）　9 バレーボール（男女）　15 柔　道（男女） 4 サッカー　10 ソフトテニス（男女）　16 剣　道（男女） 5 ハンドボール（男女）　11 テ　ニ　ス（男女）　17 相　撲（男） 6 軟式野球　12 卓　球（男女）
会　　場	香川県中学校体育連盟競技部が選定する。
期　　日	令和７年7月22日～24日（一部19日,20日,21日,22日,25日,26日,11月15日）
参加資格	(1) 香川県中学校体育連盟加盟校の生徒であること。 　または，香川県中学校体育連盟に登録された生徒であること。 (2) 平成22年4月2日以降に生まれた者であること。 （ただし，中学校在学中にもかかわらず特別の事情により年齢制限を越えている者は，５月３１日までに県中体連会長に申し出ること。県中体連会長は申し出を審議し，適当と認めた場合は，参加を許可する。） (3) 参加制限のある競技は，地区予選に参加し，出場権を得たチーム(者)であること。 　但し，「香川県大会に関わる合同チーム編成規程」に基づき地区中体連会長が認めた合同チームは参加できるものとする。 (4) 陸上競技・水泳は，標準記録に到達した者。 (5) 出場する選手は，あらかじめ健康診断を受け，学校長または団体代表者が出場を認めた者であること。
表　　彰	

	団　　体			個　　人
	１　位	２　位	３　位	１～３位
優勝杯	1			
県教育長賞状	1	1		
県中体連会長賞状	1+ｴﾝﾄﾘｰ 数	1+ｴﾝﾄﾘｰ 数	1+ｴﾝﾄﾘｰ 数	１（複は２）

そ の 他	・　この大会は，四国中学校総合体育大会の予選を兼ねる。 ・　陸上・水泳・柔道・剣道・相撲は，全国中学校体育大会の予選も兼ねる。 ・　この大会は，日本スポーツ振興センターの規定が適用される。 　但し、地域クラブ活動に所属する中学生については適用されない。 ・　開催経費は，香川県中学校体育連盟，香川県教育委員会の負担金をもってあてることとし，その額については，収支決算書のとおりとする。

大　会　役　員

役職名	職名	氏名
名誉会長	県教育委員会教育長	淀谷圭三郎
大会会長	県中体連会長	岩佐　孝
大会副会長	県中体連副会長	北岡　隆
	〃	仁谷美樹
	〃	横尾昌彦
	〃	池下一顕
	〃	濵井康紀
顧問	教育委員（県教委教育長職務代理者）	藤澤　茜
	教育委員	木下敬三
	〃	蓮井明博
	〃	鳥取美穂
	〃	持田めぐみ
	県教育委員会副教育長	塩田広宣
	県教育委員会教育次長	和田友樹
	県中学校長会長	北岡　隆
	県教育委員会保健体育課長	高田孝行
参与	県教育委員会義務教育課長	西原　明
	県教育委員会特別支援教育課長	笠井幸博
	県教育委員会東部教育事務所長	藤井祐治
	県教育委員会西部教育事務所長	石田啓昭
	県陸上競技協会長	詫間　茂
	県水泳競技協会長	松本　彰
	県バスケットボール競技協会長	出射隆文
	県サッカー競技協会長	荒岡成志
	県ハンドボール競技協会長	山田径男
	県軟式野球連盟会長	宮本欣貞
	県体操競技協会長	岡部洋明
	県バレーボール競技協会長	宮川　隆
	県ソフトテニス連盟会長	多田光廣
	県テニス競技協会長	十川道信
	県卓球競技協会長	野崎保夫
	県バドミントン競技協会長	岡野佳浩
	県ソフトボール競技協会長	大野敬太郎
	県柔道連盟会長	髙木謙治
	県剣道連盟会長	三原悦男
	県相撲連盟会長	磯﨑仁彦
大会委員長	県中体連理事長	小前宏彰
大会副委員長	県教育委員会保健体育課副課長	溝渕正光
	陸上競技競技部会長	高橋利彰
	水泳競技競技部会長	岩田　清
	バスケットボール競技競技部会長	髙井真治
	サッカー競技競技部会長	横尾昌彦
	ハンドボール競技競技部会長	西原浩志

役職名	職名	氏名
大会副委員長	軟式野球競技競技部会長	高橋　渉
	体操競技競技部会長	三野　健
	新体操競技競技部会長	佐々木佳代
	バレーボール競技競技部会長	仁谷美樹
	ソフトテニス競技競技部会長	若井圭介
	テニス競技競技部会長	三谷晃人
	卓球競技競技部会長	中西健三
	バドミントン競技競技部会長	上村和則
	ソフトボール競技競技部会長	溝渕隆弘
	柔道競技競技部会長	片山一良
	剣道競技競技部会長	有友　誠
	相撲競技競技部会長	篠原靖和
大会委員	県教育委員会保健体育課課長補佐	山西達也
	県教育委員会保健体育課指導主事	増田一仁
	県中体連副理事長	岡部洋明
	県中体連事務局長	冨田武志
	県中体連事務局次長	和田泰紀
	県中体連事務局幹事	中村栞里
	県中体連事務局幹事	山神　玄
	県中体連事務局幹事	近石早奈乃
	小豆地区中体連事務局長	佐倉美紀
	さ東地区中体連事務局長	南原辰弥
	高松地区中体連事務局長	藤澤裕一郎
	綾坂地区中体連事務局長	橋本仁美
	丸亀地区中体連事務局長	草野千春
	仲善地区中体連事務局長	加藤弘晃
	三観地区中体連事務局長	籔下達也
	陸上競技専門部長	小野隆伸
	水泳競技専門部長	齊藤　功
	バスケットボール競技専門部長	稲澤健一
	サッカー競技専門部長	太田浩嗣
	ハンドボール競技専門部長	香西孝行
	軟式野球競技専門部長	田ノ上将志
	体操競技専門部長	造田考一郎
	新体操競技専門部長	高橋由佳
	バレーボール競技専門部長	三好直美
	ソフトテニス競技専門部長	高橋　正
	テニス競技専門部長	安藤　隆
	卓球競技専門部長	蓮井　優
	バドミントン競技専門部長	高田英治
	ソフトボール競技専門部長	安部大二郎
	柔道競技専門部長	長野秀紀
	剣道競技専門部長	西山和輝
	相撲競技専門部長	前野勝彦

第65回香川県中学校総合体育大会　会場一覧表

競技名	期日								会場
	19日	20日	21日	22日	23日	24日	25日	26日	
陸上競技				○	○				Pikaraスタジアム
水泳競技	○	○	○						香川県立総合水泳プール
ﾊﾞｽｹｯﾄﾎﾞｰﾙ				○	○	○			高松市総合体育館
サッカー			○	○					瀬戸大橋記念公園ｻｯｶｰ場
					○	○			香川県総合運動公園ｻｯｶｰ場
ﾊﾝﾄﾞﾎﾞｰﾙ				○	○	○			高松市香川総合体育館
軟式野球		○	○	○		○			県営第2球場
			○						三木総合運動公園野球場
				○					長尾総合運動公園野球場
		○	○						観音寺総合運動公園野球場
体　　操	○								香川県立高松北高等学校
新体操	○ 男子のみ					○ 女子のみ			男子：香川県立坂出工業高等学校 女子：観音寺市立総合体育館
バレーボール							○	○	丸亀市民体育館
ソフトテニス				○	○				香川県総合運動公園ﾃﾆｽ場
テニス						○			香川県総合運動公園ﾃﾆｽ場
卓　　球				○	○				高松市西部運動センター
バドミントン					○	○			丸亀市民体育館
ソフトボール			○	○					丸亀土器川公園
柔　　道			○	○					県立アリーナ武道施設
剣　　道		○	○						高松市総合体育館
相　　撲						○			香川県総合運動公園相撲場

陸上競技

会場	Pikaraスタジアム	期日	７月２２～２３日	開始時刻	22日10:00 23日10:00

競技役員

【(一財)香川陸上競技協会役員】

会長	詫間茂					
副会長	海面豊	行天武夫	高橋卓巳			

【競技役員】

競技部会長	高橋利彰					
総務	樋口倫	三宅健司	横井恒正	村木尚美	藤岡英陽	
総務員	小野隆伸	山村茂正	向井孝宏	野村俊茂	和田泰紀	
	眞部友輔	大町修平	伊賀瀬健	森田美代		
競技進行担当総務員	住友宣夫	横井恒正	古市歩	岡宏彰		
技術総務	村尾政彦					
ジュリー(主)	海面豊	村上充	山本卓			
トラック審判長	森田義郎					
フィールド審判長	三宅章夫					
招集所審判長	中野匡紹					
走高跳(主)	岡田貴志	秋山浣司郎	青藤唯司	濱田和之	高須賀俊	山崎裕也
	岡部洋明	紅粉谷高広				
棒高跳(主)	清水俊吾	西山夏樹	山崎太士	石川明斗	香川叙河	馬場爽
	大久保彩香	藤田裕太郎	石井孝規	西野和宏	重藤慶多	三好優
走幅跳・三段跳(主)	山村茂正	丸山達郎	村木尚美	和田泰紀	黒田桃子	伊賀瀬健
	安宅裕美	葛上哲也	清水良徳	森田美代	濱田美保	小西利信
	吉田由紀子	中西将之	清積虎太朗	松原真一	近藤正幸	原田佳明
	岡部洋明	黒川勇瑠	山中凱行			
砲丸投(主)	妥藪広基	岩田純	矢野泰規	松川敦子	三好利宏	横井恒正
	小亀新太郎	藤田昌樹	冨田瑞海	藤川悦子	松堂幸太	大町修平
	岡田紘典	笠嶋草太	細川雅資	上村玲奈	二川彩	関菜都美
	真鍋由佳					
監察員(主)	中村泰志	島根雅史	栗原まこと	中井正博	栗田裕司	小原正嗣
	石川俊文	遠藤明雄	小川剛史	工藤博之	栗原光平	栗山直人
	高木康誠	竹林悟	竹森和幸	石川純音	豊田守彦	大山瞳
	濱田和徳	細川覚	森洋志	邑地秀一郎	奥田貴志	渡辺宏司
	山崎和成	横山英利	宮崎和穂	吉川真三基	藤村章太	北尾平吉
	宮武良徳	野口陵	伊達知広	溝川友紘	宮崎覚	山名啓介
	愛久澤卓弥	大山瞳	宮本章樹	寺竹聡	十河秋帆	稲井三加
	柾木将司	岡本大河	前野勝彦	谷口慧樹		

陸上競技

会場	Pikaraスタジアム	期日	７月２２～２３日	開始時刻	22日10:00 23日10:00

スターター・リコーラー（主）	笠嶋裕志	石井まい	高木将志	岡雄大	山脇渉	上村啓介
	逢坂十美	石井敦	青海知仲	日野宗一郎	山本和博	濱田海斗
	杉原悠斗	山下拓磨	河野靖貴	河北大知	真鍋一夫	
出発係（主）	野村俊茂	佐倉弘了	中村栞里	日向直	中畑雅晃	
	野崎光祐	秋友悠一	佐々木大成	山下龍一	石川小波	
周回記録員（給水）（主）	藤澤寛	林秀昭	横山和博	栗山直人	岡田紘典	
記録・情報処理員（主）	内海明人	大西啓一	向井孝宏	澄川幸助	横山佐哉香	中野信二
	丸橋順子	木田真裕美	美濃麻波	杉原保恵	岡眞基子	大西義則
	桑城光					
マーシャル（主）	竹林昌廣	北谷静雄	上原一夫	土居忠義	村上由佳利	
風力計測員（主）	小川秀明	宮本征史郎	宮崎史郎	坂下浩和	田頭翼	西川和秀
	岡井紗也香	市原孝洋	石脇愛也	多木裕子		
写真判定員（主）	大町修平	樋口倫	桑原一海	松原玲奈	佐々木太郎	高井慶一郎
	森奈緒規	浜谷茂	由本利久	宮本明弘	家田恭佳	眞鍋友輔
	岡大地					
競技者係（主）	中野匡紹	藤王智	秋友悠一	岡内優作	北村智宏	江戸佑哉
	松岡寛士	山田清哉	石田卓司	梶原直景	小松早門	近石葉那
	宮武朋広	松浦圭真	石田晴海			
アナウンサー（主）	松原志乃	大谷翠	三宅健司	田中貴美子	村尾輝	六車有紀子
	久保綾乃	田中理恵	橋谷万			
救護係（主）	（１日目）	古川真莉絵	【和光中】	（２日目）	土山由美	【豊中中】
用器具係（主）	矢野由梨					
報道係（主）	村上充					
庶務係（主）	土肥典子	土屋明美	竹内温香			
電光掲示盤係（主）	尾藤博馨	高木正史	野崎武司	河北尚広	大塚玲於	
表彰係（主）	行天武夫	行天節子	志水峰子	矢野知子	山本弘美	小比賀和子
	松下恵子					
練習会場係（主）	三宅静雄	小比賀和子	由良寿英	玉振裕司	武上雄輔	大広遥香
	高井雄史	樫村尚子	三好朝智			
補助員係（主）	松田さおり	須藤俊也				

学校名	補助員
古高松・牟礼	風力測定
龍雲・勝賀	庶務受付・本部
	レーン表示（100m・200m・400m・800m・ハードル）
	スターター・リコーラー
	スターティングブロック（100m・200m・400m・ハードル）
桜町・丸亀西・白峰・三木・屋島	競技者（招集、腰ナンバー標識）
木太・三野津・玉藻・多度津・国分寺	走幅跳・三段跳
紫雲・飯山・観音寺・山田・大野原	走高跳
丸亀南・詫間・中部・高瀬	棒高跳
和光・藤井・豊中・善通寺東西 観音寺・高松北	砲丸投
豊浜・丸亀東・綾川	記録運搬（記録室→表彰・審判長・事務局）
協和・YKSS・太田 香南・高松一	雨天練習場（スターティングブロック・ハードル） 用器具庫（倉庫：用器具の出し入れ）
丸亀地区	清掃・ゴミだし

※テント設営・撤去は、それぞれの競技の補助員で行う。

学校名	ハードル
多度津	1・2台目
丸亀西	3・4台目
丸亀東	5・6台目
丸亀南	7・8台目
高瀬	9・10台目

※フィールド種目については、
準備及び片付けをお願いします。

水　泳　競　技

会場	香川県立総合水泳プール	期日	７月１９・２０日　飛込２１日	開始時刻	9:30

		小豆	さ東	高松	綾坂	丸亀	仲善	三観	合計
参加人数	男子		1	51	3	25	4	10	94
	女子			40	6	14		7	67

〈大会役員〉

大会委員長	岩田　清	大会副委員長	松本　　彰	石田　卓司
審判長	三橋　雅人			
副審判長	武内　正幸			
出発合図員	山下　哲央	谷口　隆行		
審判員	渡邊　次郎	赤澤　　清	田中　伸弥	三宅　甲介
	中澤　貴浩	宮本　　覚	千葉　祐典	矢野五十三
	冨山　修二	名越　　睦	坂田久美子	中澤　宗治
機械操作員	小野坂充令	古市　博文		
計時員	引率教員	大学生補助		
記録員	引率教員			
通告員	濱田　里美	半田　瑞季		
招集賞典員	入倉　圭司	三木　寿人	大学生補助	
救護員	青木　早貴	竹井　加奈子		
飛込役員	植村　佳員	畠山　静香	植村　礼子	秋山真有美
総務	齊藤　　功	早川　康臣	キーリー啓子	

〈競技日程〉

７月１９日（土）	７月２０日（日）
１ 女子４００m個人メドレー	１７ 女子４００m自　由　形
２ 男子４００m個人メドレー	１８ 男子４００m自　由　形
３ 女子　５０m自　由　形	１９ 女子１００mバタフライ
４ 男子　５０m自　由　形	２０ 男子１００mバタフライ
５ 女子２００m自　由　形	２１ 女子１００m自　由　形
６ 男子２００m自　由　形	２２ 男子１００m自　由　形
７ 女子２００mバタフライ	２３ 女子１００m背　　泳
８ 男子２００mバタフライ	２４ 男子１００m背　　泳
９ 女子２００m背　　泳	２５ 女子１００m平　　泳
１０ 男子２００m背　　泳	２６ 男子１００m平　　泳
１１ 女子２００m平　　泳	２７ 女子２００m個人メドレー
１２ 男子２００m平　　泳	２８ 男子２００m個人メドレー
１３ 女子４００mリレー	２９ 女子４００m　メドレーリレー
１４ 男子４００mリレー	３０ 男子４００m　メドレーリレー
１５ 女子８００m自　（決勝タイムレース）	
１６ 男子１５００m自（決勝タイムレース）	

バスケットボール競技

会場	高松市総合体育館	期日	７月２２・２３・２４日	開始時刻	22日10:00 23日 9:00 24日10:00

		小豆	さ東	高松	綾坂	丸亀	仲善	三観	合計
参加チーム数	男子	1	2	8	2	3	1	3	20
	女子	1	2	8	2	3	1	3	20
シード権	男子			1.2.3		4			
	女子			2.4		1.3			

〈大会役員〉

部長	髙井　真治				
副部長	大浦　靜二				
総務	稲澤　健一	川上　智輝	山下　裕平		
競技	西山　千佳	岩瀬　彩	池下　侑	堀本　裕矢	井上　貴裕
	湯浅　奈月	若井　奈美	神髙　侑子	三谷　修司	楠本　健太
審判長	岩瀬　寛明				
審判員	小島　慶子	田中　豊弘	長谷川　悠貴	仲地　祥吾	高田　開
	上村　公己	高橋　大輔	藤田　公介	藤原　紘子	横田　篤
	玉井　慎一	山口　烈士	高橋　利幸	井上　慎一	伊藤　哲郎
	平尾翔太朗	廣石　真奈美	川原　勝	三好　雅敏	林田　浩美
	藤野　唯人	山田　美沙	石川　数志	栗原　光平	関　育代
	佐藤　孝矩	辻口　裕志			
救護	宮武　昌美	津郷由妃乃	牛島　優香		

〈組み合わせ〉

（男子）

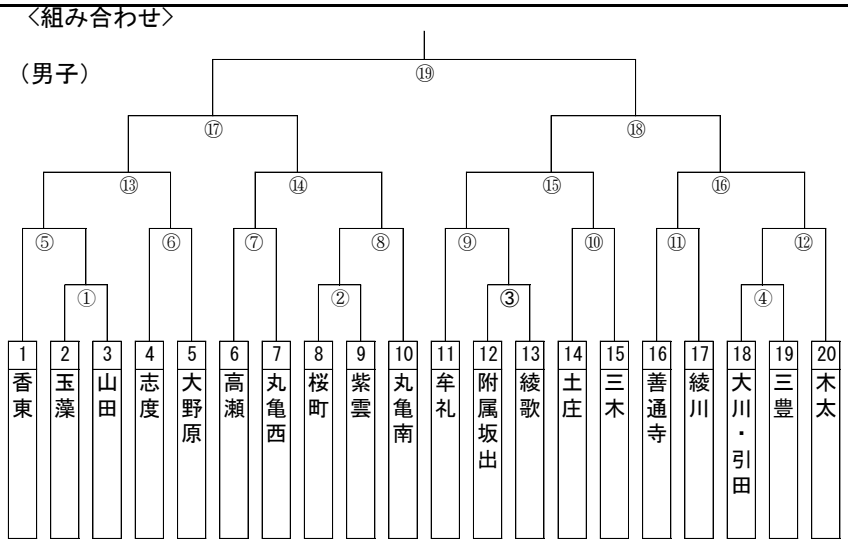

試合順	開始予定時刻		試合結果		
①	1日目	11:20		－	
②	1日目	11:20		－	
③	1日目	12:40		－	
④	1日目	12:40		－	
⑤	2日目	9:00		－	
⑥	2日目	9:00		－	
⑦	2日目	10:20		－	
⑧	2日目	10:20		－	
⑨	2日目	13:00		－	
⑩	2日目	13:00		－	
⑪	2日目	11:40		－	
⑫	2日目	11:40		－	
⑬	2日目	13:00		－	
⑭	2日目	14:20		－	
⑮	2日目	15:40		－	
⑯	2日目	15:40		－	
⑰	3日目	11:40		－	
⑱	3日目	11:40		－	
⑲	3日目	14:40		－	

（女子）

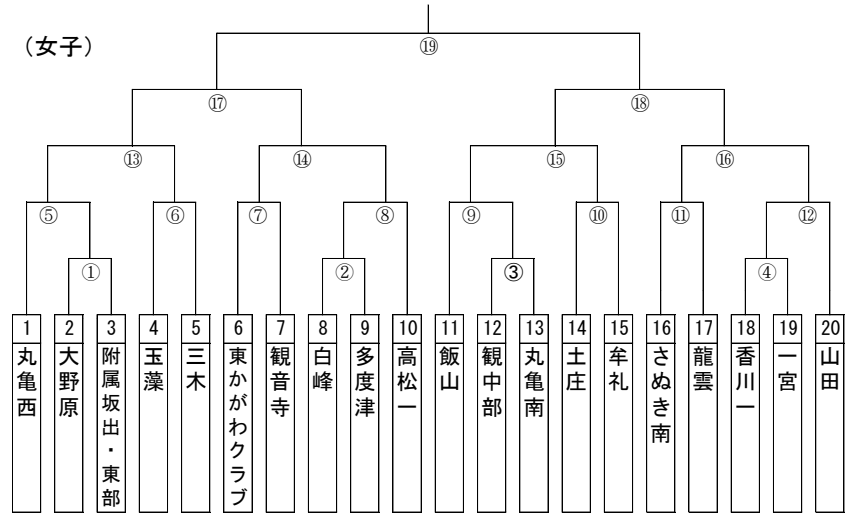

試合順	開始予定時刻		試合結果		
①	1日目	10:00		－	
②	1日目	10:00		－	
③	1日目	10:00		－	
④	1日目	11:20		－	
⑤	1日目	14:00		－	
⑥	1日目	12:40		－	
⑦	2日目	9:00		－	
⑧	1日目	14:00		－	
⑨	1日目	14:00		－	
⑩	1日目	15:20		－	
⑪	1日目	15:20		－	
⑫	1日目	15:20		－	
⑬	2日目	10:20		－	
⑭	2日目	14:20		－	
⑮	2日目	11:40		－	
⑯	2日目	14:20		－	
⑰	3日目	10:00		－	
⑱	3日目	10:00		－	
⑲	3日目	13:10		－	

サッカー競技

会場	瀬戸大橋記念公園 香川県総合運動公園	期日	７月２１～２２日 ７月２３～２４日	開始時刻	10:00

		小豆	さ東	高松	綾坂	丸亀	仲善	三観	合計
参加チーム数	男子	1	2	6	2	2	2	1	16
シード権	男子			2		1	1		

〈大会役員〉

部長	横尾　昌彦				
副部長	熊田　明彦	末永　卓治			
総務	太田　浩嗣				
総務係	井上　聡太	山下　玄太	松枝　尚貴		
会場係	夏田　英司	南原　辰弥	宮本　佳樹		
記録係	宮﨑　和穂	西谷　法周			
救護係	石丸　直美	湯浅　希代	宮川日菜乃	氏部　春菜	
審判長	井上　聡太				
審判員	吉田　達哉	野島　陸	本間　祐孝	田中　雄作	飯間　勝利
	滝　元弥	末安　謙	加藤　弘晃	吉井　大生	福井　陽向
	植原　慎太郎	三好　海斗	山内　結以	岡田　悠佑	出口　拓哉
	山下　裕史				
補助員	出場中学校サッカー部員				

〈組み合わせ〉

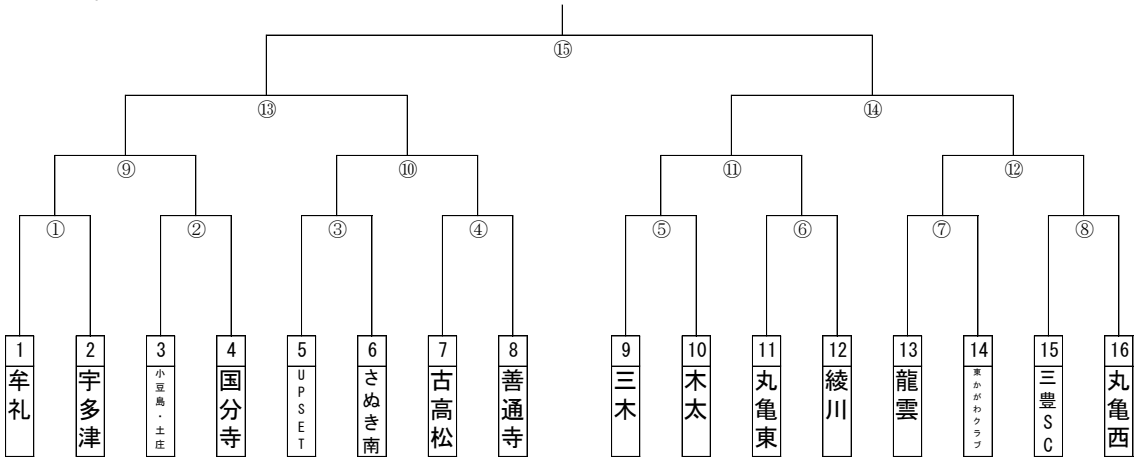

	会場名	試合日	コート－試合順	開始予定時刻	審判名	備考	試合結果		
①	瀬戸大橋記念公園	1日目	第１コート	10:00				－	
②	瀬戸大橋記念公園	1日目	第２コート	10:00				－	
③	瀬戸大橋記念公園	1日目	第１コート	11:40				－	
④	瀬戸大橋記念公園	1日目	第２コート	11:40				－	
⑤	瀬戸大橋記念公園	1日目	第１コート	13:20				－	
⑥	瀬戸大橋記念公園	1日目	第４コート	13:20				－	
⑦	瀬戸大橋記念公園	1日目	第４コート	11:40				－	
⑧	瀬戸大橋記念公園	1日目	第４コート	10:00				－	
⑨	瀬戸大橋記念公園	2日目	第３コート	10:00				－	
⑩	瀬戸大橋記念公園	2日目	第１コート	10:00				－	
⑪	瀬戸大橋記念公園	2日目	第３コート	11:40				－	
⑫	瀬戸大橋記念公園	2日目	第１コート	11:40				－	
⑬	県営生島サッカー場	3日目	メイン	10:30		準決勝		－	
⑭	県営生島サッカー場	3日目	サブ	10:30		準決勝		－	
⑮	県営生島サッカー場	4日目	メイン	10:30		決勝		－	

ハンドボール競技

会場	高松市香川総合体育館	期日	７月２２～２４日	開始時刻	9:00

		小豆	さ東	高松	綾坂	丸亀	仲善	三観	合計
参加チーム数	男子			9	1				10
	女子			8	1				9
シード権	男子	第一	香川第一・塩江中	第二	綾川中	第三	山田中	第四	紫雲中
	女子	第一	香東中	第二	綾川中	第三	CATS	第四	山田中

〈大会役員〉

部長	西原　浩志				
副部長	渡辺　宏司				
総務	香西　孝行				
総務員	出原　魁斗				
救護係	佐藤　恵子	浮田　知子	山中　綾子		
審判長	出原　魁斗				
審判員	松本　勇樹	香西　孝行	奈良　圭祐	白川　雅浩	髙木　優明
	出原　魁斗	槙野　拳人	高木　裕司	梶原　奈津希	梶原　奈律希
	新開　夕大	川内　健矢	小橋　澪椰	藤澤　昂太	玉井　真侑
	竹内　厚人	山地　翔	池浦　慎治	村上　凌太	大西　健太郎
補助員	出場中学校ハンドボール部員				

〈組み合わせ〉

（男子）

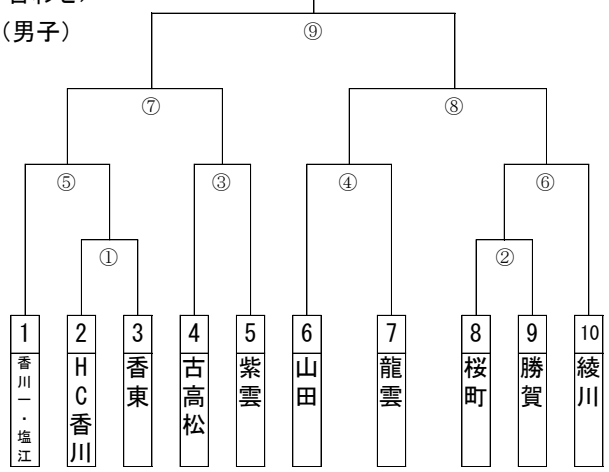

試合順	開始予定時刻		備考	試合結果		
①	２日目	9:00			－	
②	２日目	10:10			－	
③	２日目	11:20			－	
④	２日目	12:30			－	
⑤	２日目	13:40			－	
⑥	２日目	14:50			－	
⑦	３日目	11:20			－	
⑧	３日目	12:30			－	
⑨	３日目	14:50				

〈組み合わせ〉

（女子）

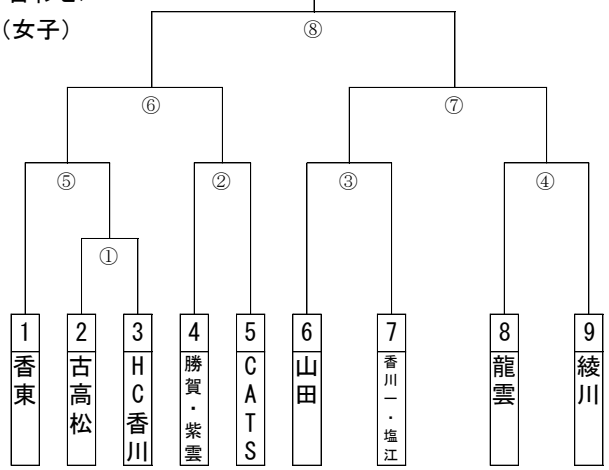

試合順	開始予定時刻		備考	試合結果		
①	１日目	9:00			－	
②	１日目	10:10			－	
③	１日目	11:20			－	
④	１日目	12:30			－	
⑤	１日目	13:40			－	
⑥	３日目	9:00			－	
⑦	３日目	10:10			－	
⑧	３日目	13:40			－	

軟式野球競技

会場	香川県営第２野球場 観音寺総合球場　三木球場 番の州球場　綾上B&G	期日	７月２０日～７月２５日	開始時刻	20.22日9:30 21.24日8:30

	小豆	さ東	高松	綾坂	丸亀	仲善	三観	合計
参加チーム数	1	2	8	2	2	2	3	20
シード権	各地区1位をシードとする							

〈大会役員〉

部長	高橋　渉
副部長	武上　大輔　桑田　修幸　真砂　貴彦　中川　卓
総務	田ノ上　将志
総務員	中居　宏彰　一力 大顕
会場係	大谷　洸貴　蓮井　良之　末澤　裕太 森崎　友太　岡田　悠真　梅木　慎也 山本　智之
救護係	矢田　有紀子　齋藤　和美　古市　悦子　大西　優花 朝倉　祐紀子　山下　麻衣　中畑　亜依　伊佐　杏理
審判部	香川県軟式野球連盟審判部
補助員	出場中学校各野球部員

〈組み合わせ〉

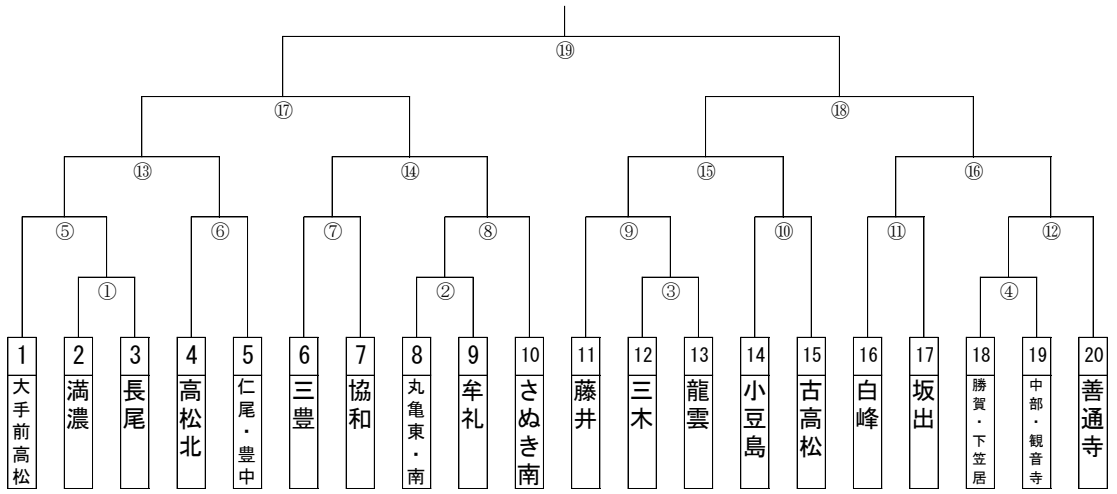

	会場名	試合日ー試合順	開始時刻	審判名	備考	試合結果		
①	香川県営第２球場	１日目ー①	9:30				－	
②	香川県営第２球場	１日目ー②	11:30				－	
③	観音寺球場	１日目ー①	9:30				－	
④	観音寺球場	１日目ー②	11:30				－	
⑤	観音寺球場	２日目ー③	12:30				－	
⑥	観音寺球場	２日目ー②	10:30				－	
⑦	観音寺球場	２日目ー①	8:30				－	
⑧	三木球場	２日目ー①	8:30				－	
⑨	三木球場	２日目ー②	10:30				－	
⑩	香川県営第２球場	２日目ー③	12:30				－	
⑪	香川県営第２球場	２日目ー②	10:30				－	
⑫	香川県営第２球場	２日目ー①	8:30				－	
⑬	香川県営第２球場	３日目ー①	9:30				－	
⑭	香川県営第２球場	３日目ー②	11:30				－	
⑮	長尾球場	３日目ー①	9:30				－	
⑯	長尾球場	３日目ー②	11:30				－	
⑰	香川県営第２球場	４日目ー①	8:30				－	
⑱	香川県営第２球場	４日目ー②	10:30				－	
⑲	香川県営第２球場	４日目ー③	13:30				－	

体　操　競　技

会場	香川県立高松北高等学校	期日	7月19日	開始時刻	11；00

		小豆	さ東	高松	綾坂	丸亀	仲善	三観	合計
参加チーム数	男子			2		1			3
	女子			2					2

〈大会役員〉

部　　長　三野　健
副　部　長　齋藤　和子
総　　務　造田考一郎
救　護　係　神野　友紀
審　判　長　多木　穣司　竹治　佳代
審　判　員　新池谷　隆　玉井　俊光　岡　公房　石井　雅貴　高野　憲夫
仁谷　誠二　津田　和樹　下崎　博　西谷　友良　藤原　研司
川口　洋子　藤田千代子　山下　公子　松下　美知　大西奈保子
細川小百合　清原　沙織　多田　陽美　桧山　範子　南条　千晶
鏡原　妙子　橋本　幸博　小比賀和子　前田　晴香　高木小百合
中山　光恵　久本　昌美　津田　栞　吉田　志帆　綾　三恵
赤山　渉子　末澤　綾子　山崎　詩織　安西　福巳　太田真寿美
補　助　員　香川県立高松北高等学校　体操競技部　部員

〈班編成〉

	男子					女子				
	学　校　名	ゆか	あん馬	跳馬	鉄棒	学　校　名	跳馬	平行棒	平均台	ゆか
１班	高松北					木太				
２班	さぬきJr.					個人２				
３班	個人１					高松北				
４班	瀬戸内Jr.					個人１				
５班						個人３				
６班										

新　体　操　競　技

会場	（女子）観音寺市立総合体育館	期日	（女子）７月２４日（木）	開始時刻	10:10

		小豆	さ東	高松	綾坂	丸亀	仲善	三観	合計
参加チーム数	男子								
	女子			2				2	4

〈大会役員〉

部　　長　佐々木　佳代
副　部　長　堂本　由幸
総　　務　高橋　由佳
救　護　係　﨑山　奈美
審　判　長　森川美智子
審　判　員

	１　審	２　審	３　審	４　審	線審・計時審	セクレタリー
ＤＢ	喜田　志保	百生　沙希			西山　由夏 石脇　翔子 前田　昌美	近石　七都乃 佐治　明素花
ＤＡ	大谷　真弓	杉村　ひかる				
Ａ	森川　美智子	小山　厚子	佐々木　佳代	近石　早奈乃		
Ｅ	柿﨑　淳子	福岡　佳与	堂本　由幸	高橋　由佳		

〈試技順〉　（男子）

順			
学校名			

（女子）

順	1	2	3	4			
学校名	三木	観音寺	大野原	玉藻			

バレーボール競技

会場	丸亀市民体育館（丸亀市）	期日	第１日目：7月25日(金) 第２日目：7月26日(土)	試合設定時刻	1日目：9：00 2日目：9：30

		小豆	さ東	高松	綾坂	丸亀	仲善	三観	合計
参加チーム数	男子	1	2	8	2	3	2	2	20
	女子	1	2	9	3	3	2	4	24
シード権	男子			2.3		1		4	
	女子		2	1		3		4	

<大会役員>

部長	仁谷　美樹				
副部長	山下　孝	白川　常俊	小野　智史	末澤　和士	
救護	新藤　千寿	大倉　陽子			
総務・事務	三好　直美	近藤　匡史			
総務・庶務	高橋　すみれ	近藤　陽子	谷川　花連	大山　唯希	池田　彰子
	六車　信子	河井　萌	山本　佳子	坂本　塁	大路　岬
	多田　明美	藤塚　拓海	松永　祐介		
競技・審判	河田　悦司	岡　雅彦	木村　庄吾	稲木　梨沙	岩部　猛
	熊野　誉絵	綾田　英治	峯川　真武	松﨑　均	礒野　祐輔
	桑島　正和	岩部　純子	角　也寸志	池田　健太郎	岩﨑　なつみ
	髙橋　宏行	熊野　恵太	徳永　貴仁	萱原　恭弘	西山　晃平
	松家　彩夢	木村　彩花	草薙　泰斗	槍水　智哉	森　愛美
	松本　努	矢野　秀樹	佐藤　侑樹	中西　俊輔	久米　直人
	峯　さゆり	濱名　浩之	坂井　建太	端山　陽介	香川　茜
	中西　夏実	岡嶋　奏	角谷　健太	井口　結	大西　俊輝
	久保田　結衣	三木　亜優美	松岡　亮平	豊島　大輔	植松　彩香
	藤井　康平				

<組み合わせ>

（男子）

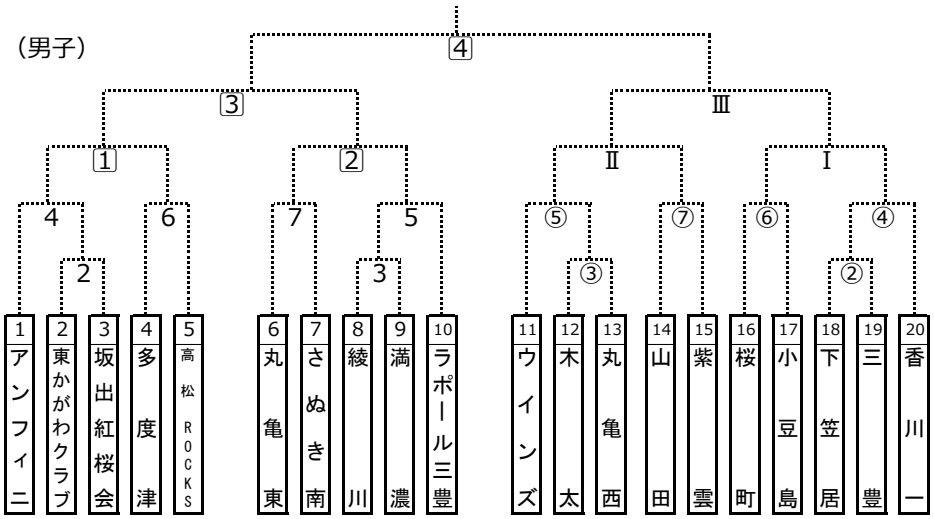

（女子）

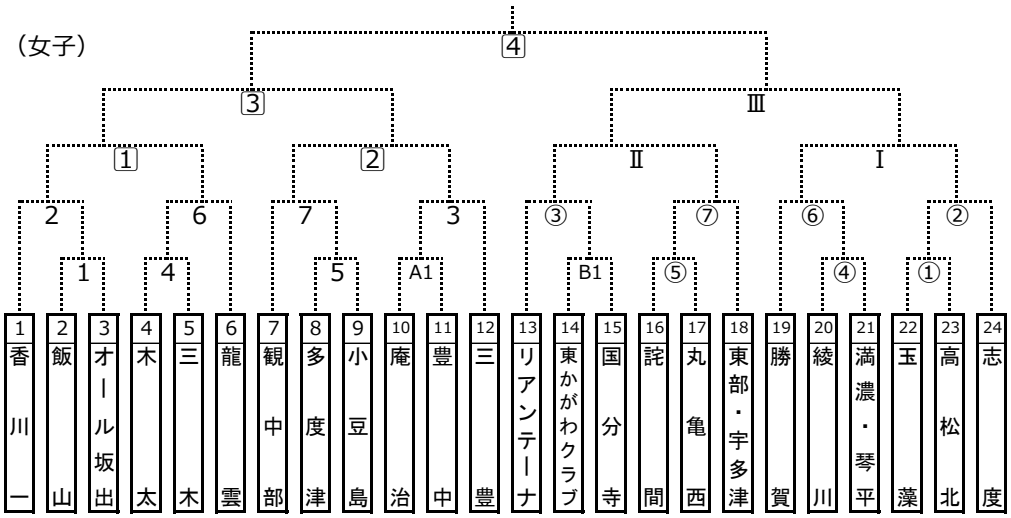

男子

コート	試合順	試合設定時刻		試合結果		
A	2	25日	10:00		-	
	3	〃	11:00		-	
	4	〃	12:00		-	
	5	〃	13:00		-	
	6	〃	14:00		-	
	7	〃	15:00		-	
B	②	25日	10:00		-	
	③	〃	11:00		-	
	④	〃	12:00		-	
	⑤	〃	13:00		-	
	⑥	〃	14:00		-	
	⑦	〃	15:00		-	
A	1	26日	9:30		-	
	2	〃	10:30		-	
	3	〃	11:45		-	
	4	〃	13:00		-	
B	Ⅰ	26日	9:30		-	
	Ⅱ	〃	10:30		-	
	Ⅱ	〃	11:45		-	

女子

コート	試合順	試合開始時刻		試合結果		
A	1	25日	9:00		-	
B	1	25日	9:00		-	
C	1	25日	9:00		-	
	2	〃	10:00		-	
	3	〃	11:00		-	
	4	〃	12:00		-	
	5	〃	13:00		-	
	6	〃	14:00		-	
	7	〃	15:00		-	
D	①	25日	9:00		-	
	②	〃	10:00		-	
	③	〃	11:00		-	
	④	〃	12:00		-	
	⑤	〃	13:00		-	
	⑥	〃	14:00		-	
	⑦	〃	15:00		-	
C	1	26日	9:30		-	
	2	〃	10:30		-	
	3	〃	11:45		-	
	4	〃	13:00		-	
D	Ⅰ	26日	9:30		-	
	Ⅱ	〃	10:30		-	
	Ⅲ	〃	11:45		-	

ソフトテニス競技

会場	香川県総合運動公園テニス場	期日	７月２２～２３日	開始時刻	9:00

		小豆	さ東	高松	綾坂	丸亀	仲善	三観	合計
参加チーム数	男子		2	8	2	2	2	3	19
	女子		2	8	2	2	2	3	19
シード権	男子			4		2	1	3	
	女子		4		1		3	2	

〈大会役員〉

部長	若井　圭介		
副部長	岡原　秀和	梅谷　知数	
総務	髙橋　正		
総務員	市来　真志		
会場係	丸田　雄治	清水　悠人	
進行係	青野　悠生	大鷹　海人	堀　玄澄
救護係	樫原加奈子	岡谷愛莉香	
審判長	市来　真志		
審判員	小野　淳	垣見　宜男	谷　勝斗

〈組み合わせ〉

（男子）

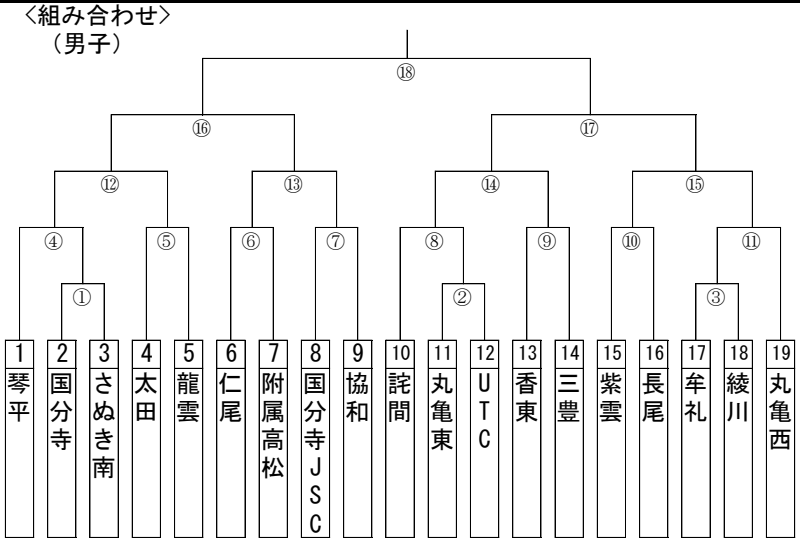

試合順	ｺｰﾄ	開始予定時刻		試合結果		
①	1	1日目	9:30		－	
②	4	1日目	9:30		－	
③	6	1日目	9:30		－	
④	1	1日目	11:00		－	
⑤	2	1日目	9:30		－	
⑥	2	1日目	11:00		－	
⑦	3	1日目	11:00		－	
⑧	4	1日目	11:00		－	
⑨	3	1日目	9:30		－	
⑩	5	1日目	9:30		－	
⑪	6	1日目	11:00		－	
⑫	1	1日目	12:30		－	
⑬	2	1日目	12:30		－	
⑭	3	1日目	12:30		－	
⑮	4	1日目	12:30		－	
⑯	1	1日目	14:00		－	
⑰	3	1日目	14:00		－	
⑱	2	1日目	15:30		－	

（女子）

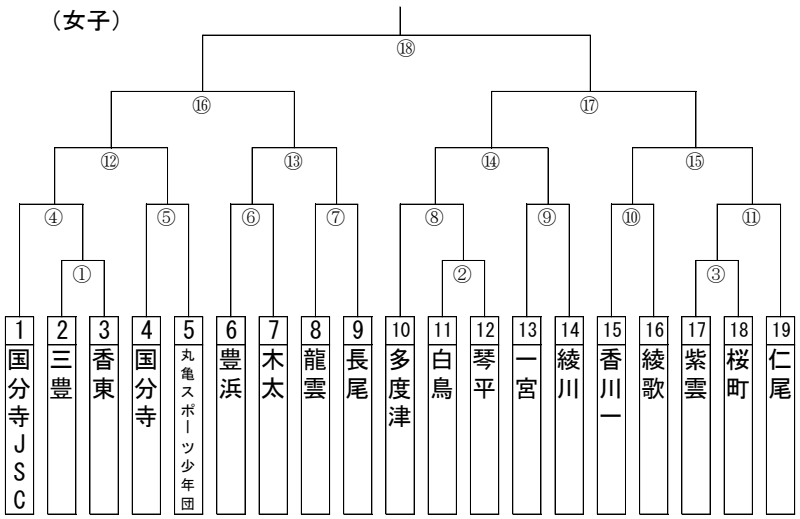

試合順	ｺｰﾄ	開始予定時刻		試合結果		
①	7	1日目	9:30		－	
②	10	1日目	9:30		－	
③	12	1日目	9:30		－	
④	7	1日目	11:00		－	
⑤	8	1日目	9:30		－	
⑥	8	1日目	11:00		－	
⑦	9	1日目	11:00		－	
⑧	10	1日目	11:00		－	
⑨	9	1日目	9:30		－	
⑩	11	1日目	9:30		－	
⑪	12	1日目	11:00		－	
⑫	7	1日目	12:30		－	
⑬	8	1日目	12:30		－	
⑭	9	1日目	12:30		－	
⑮	10	1日目	12:30		－	
⑯	7	1日目	14:00		－	
⑰	9	1日目	14:00		－	
⑱	8	1日目	15:30		－	

テニス競技

会場	香川県総合運動公園テニス場	期日	7月24日	開始時刻	開会式 9:20 試　合 9:50

		小豆	さ東	高松	綾坂	丸亀	仲善	三観	合計
参加チーム数	男子	2		6		1			9
	女子	2	1	5		1			9
シード権	男子	第一	桜町中	第二	三木中	第三	高松北	第四	香川一
	女子	第一	桜町中	第二	高松北	第三	三木中	第四	志度中

〈大会役員〉

部長	三谷　晃人
副部長	赤阪　美紀
総務	安藤　隆
会場係	小若　有希子
進行係	植松　繁
救護係	左直　里彩
審判長	南　武志
審判員	秋友　康裕　　福井　康介　　上土井　卓馬
補助員	桜町中学校テニス部員

〈組み合わせ〉

（男子）

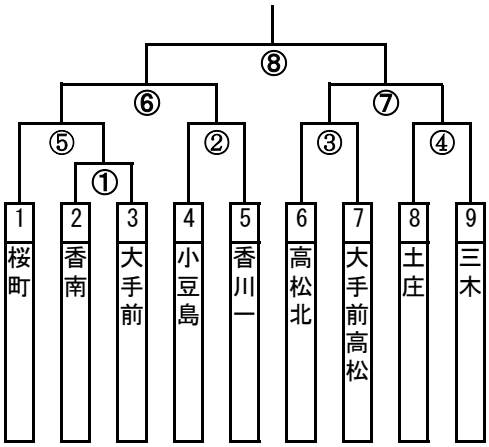

試合順	コート	開始予定	試合結果		
①	1 ～ 5	9:50		-	
②	6	9:50		-	
③	13,14	9:50		-	
④	15,16	9:50		-	
⑤	1 ～6	11:00		-	
⑥	13～16	12:30		-	
⑦	17～20	12:30		-	
⑧	1～5	14:00		-	

（女子）

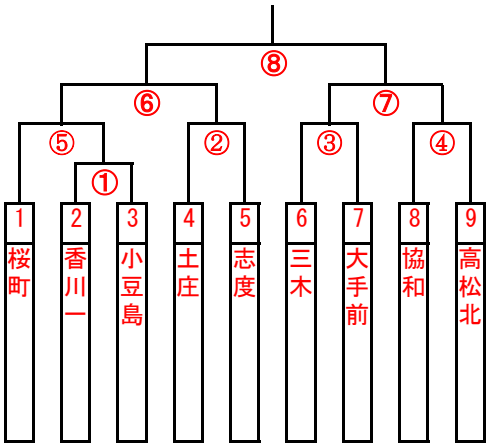

試合順	コート	開始予定	試合結果		
①	7～11	9:50		-	
②	12	9:50		-	
③	17,18	9:50		-	
④	19,20	9:50		-	
⑤	7～12	11:00		-	
⑥	1～6	12:30		-	
⑦	7～12	12:30		-	
⑧	7～12	14:00		-	

卓球競技

会場	高松市西部運動センター体育館	期日	７月２２日・２３日	開始時刻	9:00

		小豆	さ東	高松	綾坂	丸亀	仲善	三観	合計
参加チーム数	男子	1	2	8	2	2	2	3	20
	女子	1	2	8	2	2	2	3	20
シード権	男子		1	3・4		2			
	女子		1・3	4				2	

〈大会役員〉

部長	中西　健三	
副部長	浅野　正敏	渡邉　宏規
総務	蓮井　　優	
総務員	溝川　友紘	五所尾恭平
会場係	篠原賢人ジョン	片山真由美
救護係	高橋　妹子	高岡　加苗
審判長	安藤雄一郎	
審判員	長谷川　翼	田中　百英
記録係	熊野　浩之	木村　光洋
	森　　幸誉	横井　正昭
補助員	高松地区中学校卓球部員	

試合開始時刻はあくまで予定ですので多少変更することがあります。

《組み合わせ》

（男子）

	A	B	C	D	勝　敗	順位
A		⑰ －	⑱ －	⑲ －	－	
B	⑰ －		⑲ －	⑱ －	－	
C	⑱ －	⑲ －		⑰ －	－	
D	⑲ －	⑱ －	⑰ －		－	

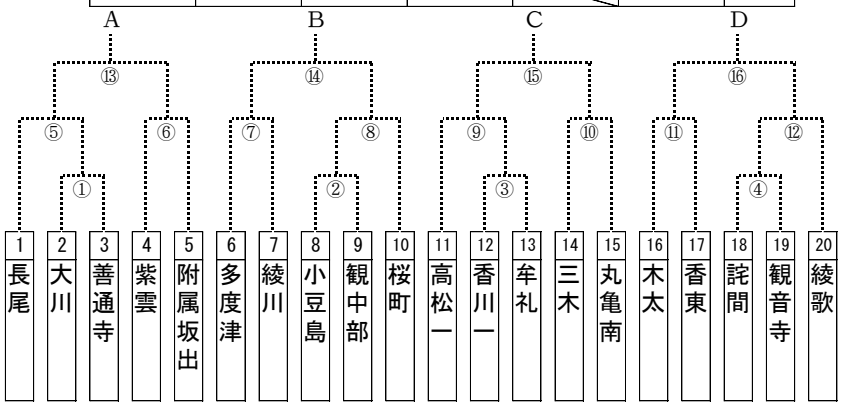

試合順	コート	開始予定時刻		試合結果		
①	1～3	1日目	9:30		－	
②	4～6	1日目	9:30		－	
③	7～9	1日目	9:30		－	
④	10～12	1日目	9:30		－	
⑤	空いた台から入れていきます	1日目	10:30		－	
⑥		1日目	10:30		－	
⑦		1日目	10:30		－	
⑧		1日目	10:30		－	
⑨		1日目	11:30		－	
⑩		1日目	11:30		－	
⑪		1日目	11:30		－	
⑫		1日目	11:30		－	
⑬		1日目	12:30		－	
⑭		1日目	12:30		－	
⑮		1日目	12:30		－	
⑯		1日目	12:30		－	
⑰		1日目	13:30			
⑱		1日目	14:30			
⑲		1日目	15:30			

（女子）

	A	B	C	D	勝　敗	順位
A		⑰ －	⑱ －	⑲ －	－	
B	⑰ －		⑲ －	⑱ －	－	
C	⑱ －	⑲ －		⑰ －	－	
D	⑲ －	⑱ －	⑰ －		－	

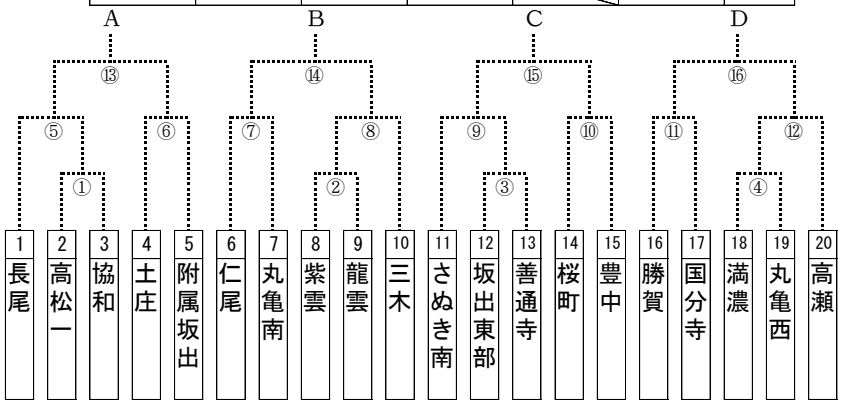

試合順	コート	開始予定時刻		試合結果		
①	1～3	1日目	9:30		－	
②	4～6	1日目	9:30		－	
③	7～9	1日目	9:30		－	
④	10～12	1日目	9:30		－	
⑤	空いた台から入れていきます	1日目	10:30		－	
⑥		1日目	10:30		－	
⑦		1日目	10:30		－	
⑧		1日目	10:30		－	
⑨		1日目	11:30		－	
⑩		1日目	11:30		－	
⑪		1日目	11:30		－	
⑫		1日目	11:30		－	
⑬		1日目	12:30		－	
⑭		1日目	12:30		－	
⑮		1日目	12:30		－	
⑯		1日目	12:30		－	
⑰		1日目	13:30			
⑱		1日目	14:30			
⑲		1日目	15:30			

バドミントン競技

会場	丸亀市民体育館	期日	７月２３・２４日	開始時刻	9:00

		小豆	さ東	高松	綾坂	丸亀	仲善	三観	合計
参加チーム数	男子	1	0	10	4	2	1	2	20
	女子	1	0	10	3	2	2	3	21
シード権	男子			1, 2					
	女子			1, 2					

〈大会役員〉

部長	上村　和則			
副部長	丸山　康弘	大胡　賢太郎		
総務	高田　英治			
審判員	稲木　智宏	平野　裕隆	稲澤　美沙	中井　宏治
進行係	藤本　宏史	明石　英敬	山野　園子	西谷　侑里子
放送係	橋本　仁美	小野坂　光佐子	山地　あゆみ	藤田　智廣
記録係	小畑　彰哉	桃本　貴之	森下　ひなた	三好　香奈
救護係	森　有佳子	宮脇　麻衣子		
補助員	大会役員が勤務する中学校所属の生徒たち			

〈組み合わせ〉

（男子）

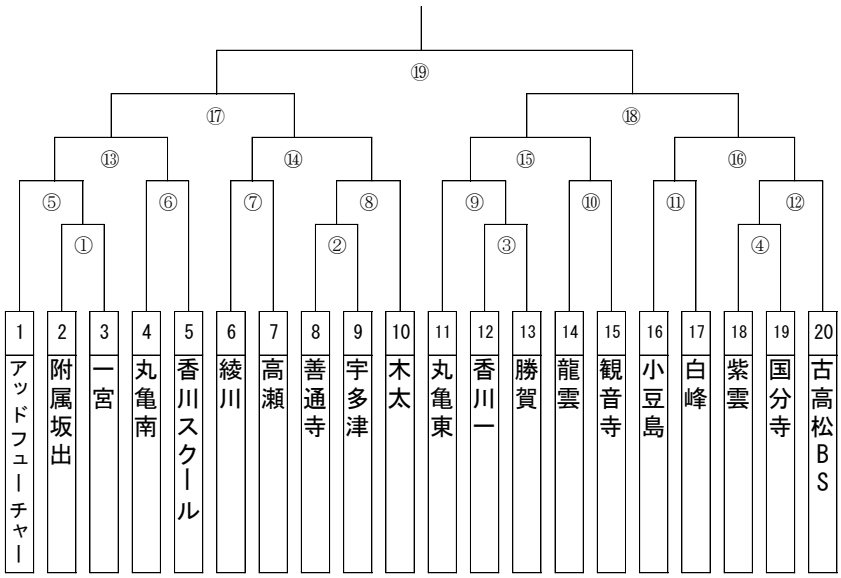

試合順
①
②
③
④
⑤
⑥
⑦
⑧
⑨
⑩
⑪
⑫
⑬
⑭
⑮
⑯
⑰
⑱
⑲

【試合順】
トーナメントは原則２面進行です。
女子１回戦(9:00頃)
↓
男子１回戦
↓
女子２回戦(10:30頃)
↓
男子２回戦
↓
女子３回戦(13:00頃)
↓
男子３回戦
↓
女子準々決勝(14:00頃)
↓
男子準々決勝
↓
男女準決勝(15:00頃)
↓
男女決勝

（女子）

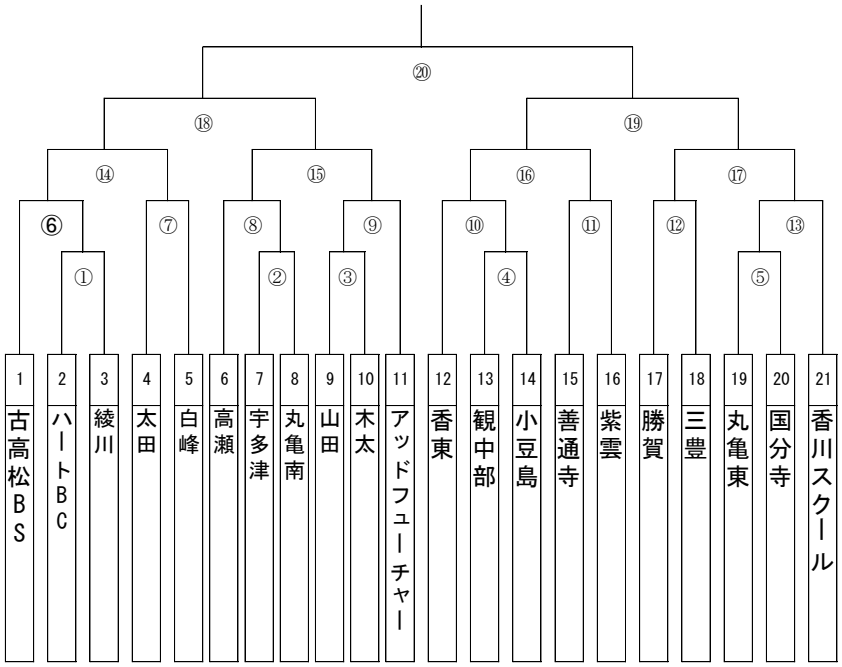

試合順	
①	【試合順】 トーナメントは原則２面進行です。 女子１回戦(9:00頃) ↓ 男子１回戦 ↓ 女子２回戦(10:30頃) ↓ 男子２回戦 ↓ 女子３回戦(13:00頃) ↓ 男子３回戦 ↓ 女子準々決勝(14:00頃) ↓ 男子準々決勝 ↓ 男女準決勝(15:00頃) ↓ 男女決勝
②	
③	
④	
⑤	
⑥	
⑦	
⑧	
⑨	
⑩	
⑪	
⑫	
⑬	
⑭	
⑮	
⑯	
⑰	
⑱	
⑲	
⑳	

ソフトボール競技

会場	丸亀土器川公園	期日	７月２１～２２日	開始時刻	9:30

		小豆	さ東	高松	綾坂	丸亀	仲善	三観	計
参加チーム数	男子			1		1			2
	女子			10		1	1		12
シード権	男子					1			
	女子			2					

〈大会役員〉

部長	溝渕　隆弘
副部長	赤阪　篤史　　武上　大輔
総務	安部　大二郎
総務員	水谷　健太郎　　片山　祥吾
救護係	豊田　早紀美　　本田　あゆみ
審判長	鎌田　昌弘
審判員	香川県ソフトボール協会審判員
記録長	山地　直美
記録員	香川県ソフトボール協会記録員
補助員	出場中学校ソフトボール部員

《組み合わせ》

（男子）

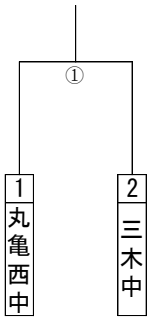

試合順	コート	開始予定時刻		試合結果		
①	8	1日目	12:30		－	

（女子）

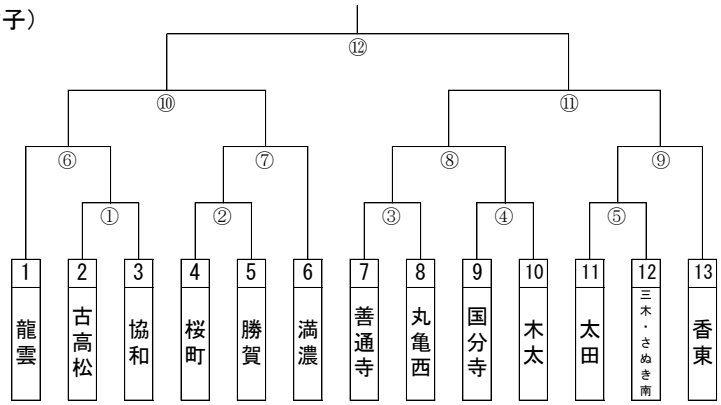

試合順	コート	開始予定時刻		試合結果		
①	4	1日目	9:30		－	
②	5	1日目	9:30		－	
③	8	1日目	9:30		－	
④	9	1日目	9:30		－	
⑤	9	1日目	11:00		－	
⑥	4	1日目	11:00		－	
⑦	5	1日目	11:00		－	
⑧	8	1日目	11:00		－	
⑨	9	1日目	12:30		－	
⑩	5	2日目	9:00		－	
⑪	9	2日目	9:00		－	
⑫	5	2日目	11:30			

柔道競技

会場	あなぶきアリーナ香川　武道施設	期日	７月２１～２２日	開始時刻	２３日９：３０ ２４日９：００

		小豆	さ東	高松	綾坂	丸亀	仲善	三観	合計
参加チーム数	男子	1	3	9	3	4	1	4	25
	女子	1	4	7	1	3	1	1	18
シード権	男子	第一	坂出	第二	牟礼	第三	桜町	第四	栗林
	女子	第一	宇多津	第二	牟礼	第三	栗林	第四	大川

〈大会役員〉

部長	片山　一良				
副部長	今井　雄生				
総務	長野　秀紀				
総務員	井上　晃一				
救護係	道下　純子	青木　早貴			
審判長	長野　秀紀				
審判員	河野　一樹	児島　浩二	小前　宏彰	形部　安彦	児島　孝志
	坂西　亮滋	佐野　浩太	坂野　裕樹	髙橋　一栄	六車　武倫
	鎌田　博和	細川　泰史	高木　俊介	牛田　昌宏	滝　大輔
	鹿谷　武史	浅草　義之	大高　直土	塩入　誠士	久保　浩二
	鴻池　慧	福田　天祐	森　佑貴	久保　成吾	西尾　享祐
	岡田　清隆	中原　大輔	細川　真吾	森　友和	久米　達也
	藤原　一人	馬渕　勇武	中野　智史	多田　博昭	徳武厚太郎
	馬場　竜也	池本幸次朗	滝　一馬	柴田　裕士	出田龍太郎
	仙波　大輔	西田　匡希	髙木　育純	岩﨑　恒紀	香川　凌
	平田あやか	濱崎　圭司	海野　大樹		
会場係	郡司　知幸	藤賀　俊尚	武藤　泰明	出水佑之介	中添　重文
記録・掲示	乃村　和寛	佐々木将矢	川口　昌代	香川　将輝	川野　莉沙
補助員	山田・三木・坂出・土庄・豊中・桜町中学校柔道部員				

《組み合わせ》

（男子）

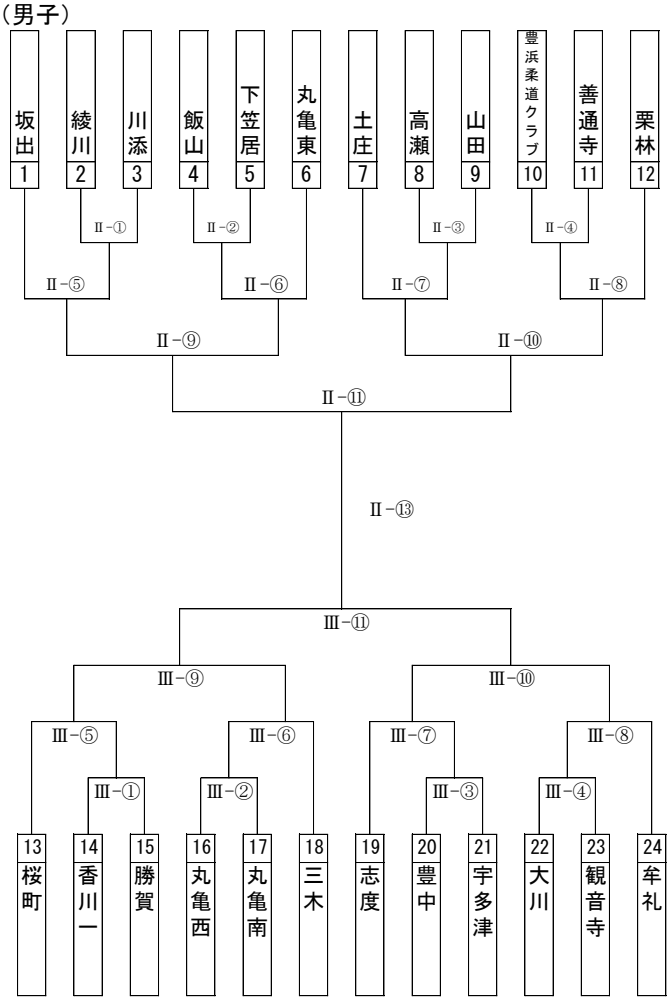

試合場	試合順	開始予定時刻		試合結果		
Ⅱ	①	1日目	9:40		－	
Ⅱ	②	1日目	10:00		－	
Ⅱ	③	1日目	10:20		－	
Ⅱ	④	1日目	10:40		－	
Ⅱ	⑤	1日目	11:00		－	
Ⅱ	⑥	1日目	11:20		－	
Ⅱ	⑦	1日目	11:40		－	
Ⅱ	⑧	1日目	12:00		－	
Ⅱ	⑨	1日目	12:00		－	
Ⅱ	⑩	1日目	12:20		－	
Ⅱ	⑪	1日目	12:40		－	
Ⅱ	⑬	1日目	13:20		－	
Ⅲ	①	1日目	9:40		－	
Ⅲ	②	1日目	9:40		－	
Ⅲ	③	1日目	10:00		－	
Ⅲ	④	1日目	10:20		－	
Ⅲ	⑤	1日目	10:40		－	
Ⅲ	⑥	1日目	11:00		－	
Ⅲ	⑦	1日目	11:20		－	
Ⅲ	⑧	1日目	11:40		－	
Ⅲ	⑨	1日目	12:00		－	
Ⅲ	⑩	1日目	12:20		－	
Ⅲ	⑪	1日目	12:40		－	

（女子）

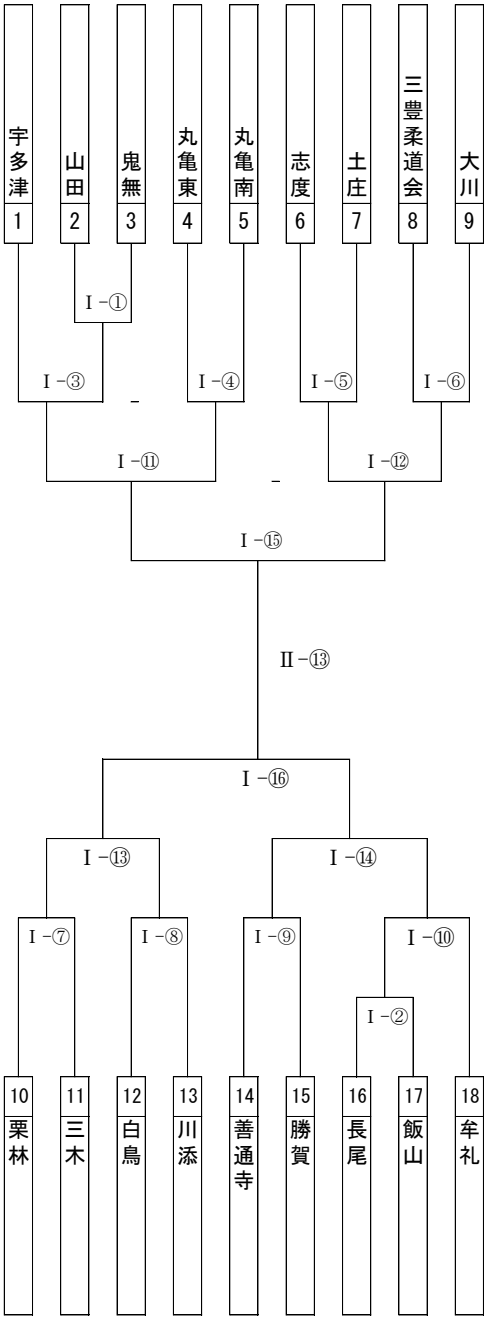

試合場	試合順	開始予定時刻		試合結果		
Ⅰ	①	1日目	9:40		－	
Ⅰ	②	1日目	9:50		－	
Ⅰ	③	1日目	10:00		－	
Ⅰ	④	1日目	10:10		－	
Ⅰ	⑤	1日目	10:20		－	
Ⅰ	⑥	1日目	10:30		－	
Ⅰ	⑦	1日目	10:40		－	
Ⅰ	⑧	1日目	10:50		－	
Ⅰ	⑨	1日目	11:00		－	
Ⅰ	⑩	1日目	11:10		－	
Ⅰ	⑪	1日目	11:20		－	
Ⅰ	⑫	1日目	11:30		－	
Ⅰ	⑬	1日目	11:40		－	
Ⅰ	⑭	1日目	11:50		－	
Ⅰ	⑮	1日目	11:40		－	
Ⅰ	⑯	1日目	12:40		－	
Ⅱ	⑬	1日目	14:00		－	

剣道競技

会場	高松市総合体育館	期日	７月２０～２１日	開始時刻	9:15

		小豆	さ東	高松	綾坂	丸亀	仲善	三観	合計
参加チーム数	男子	1	3	12	4	2	3	5	30
	女子	1	3	12	4	2	2	3	27
シード権	男子		4	3	2		1		
	女子	3		12	4				

〈大会役員〉

部長	有友　誠
副部長	松本　邦利
審判長	楠見　浩三
副審判長	河村　愛弓
総務	西山　和輝
進行主任	島本　千春
救護係	寺上　裕美（２０日）　谷澤　亜希子（２１日）
審判主任	大林　良太　山崎　史暁　桒島　恵子　山神　玄　瀧本　京
審判員	雉鳥　史人　山下　渉　坂本　育未　鳥居　弘毅　宮本　吉彦
（順不同）	竹下　真司　村上　将彦　小川　勝　福原　毅　銭谷　健吾
	尾嵜　秀典　森川　周士　千葉　直人　立岩　洋輝　久保　泰博
	小林　孝洋　中村浩一郎　石川　真大　宮田　武　丸岡友美子
	田村　聡　小川　和真　葛西　賢祐　井上　直哉　小野　雅史
	久枝小太郎　井口　雅博　松本　若菜　先馬　徹　山崎　喬暁
	井下　武徳　松下　裕幸
記録主任	瀧本　京子　山本新太郎　黒岩　真衣
試合場主任	神木　実　河本　晃佳　兼近　有海　小川　隆成
補助員	高松地区中学校剣道部員

《組み合わせ》

（男子）

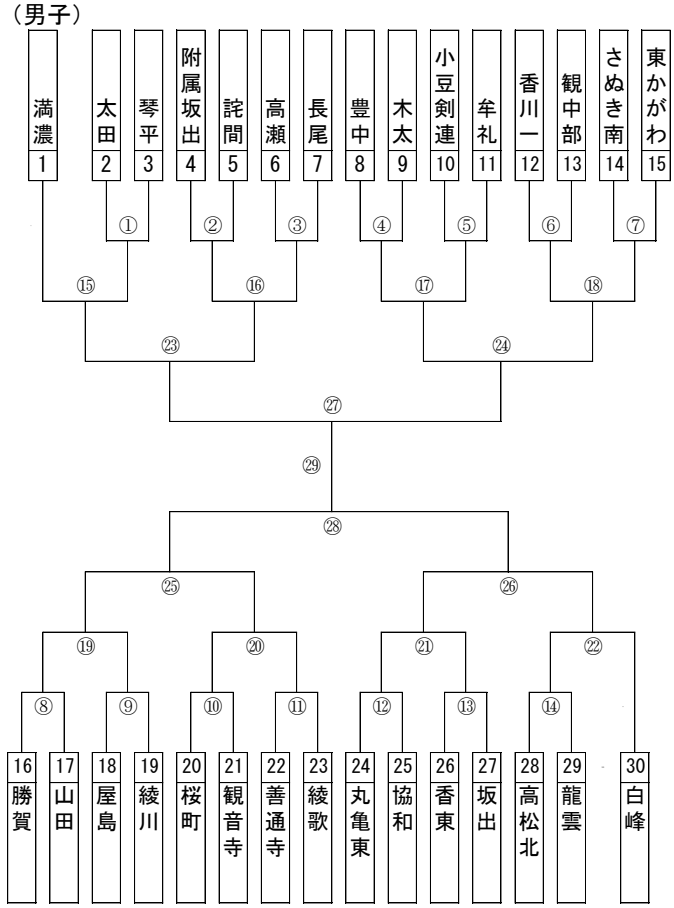

試合順	コート	開始予定時刻		試合結果		
①	1	1日目	9:40		－	
②	1	1日目	10:00		－	
③	1	1日目	10:20		－	
④	2	1日目	9:40		－	
⑤	2	1日目	10:00		－	
⑥	2	1日目	10:20		－	
⑦	2	1日目	10:40		－	
⑧	3	1日目	9:40		－	
⑨	3	1日目	10:00		－	
⑩	3	1日目	10:20		－	
⑪	3	1日目	10:40		－	
⑫	4	1日目	9:40		－	
⑬	4	1日目	10:00		－	
⑭	4	1日目	10:20		－	
⑮	1	1日目	10:40		－	
⑯	1	1日目	11:00		－	
⑰	2	1日目	11:00		－	
⑱	2	1日目	11:20		－	
⑲	3	1日目	11:00		－	
⑳	3	1日目	11:20		－	
㉑	4	1日目	10:40		－	
㉒	4	1日目	11:00		－	
㉓	1	1日目	11:20		－	
㉔	2	1日目	11:40		－	
㉕	3	1日目	11:40		－	
㉖	4	1日目	11:20		－	
㉗	1	1日目	12:00		－	
㉘	2	1日目	12:00		－	
㉙	1	1日目	12:20		－	
					－	

（女子）

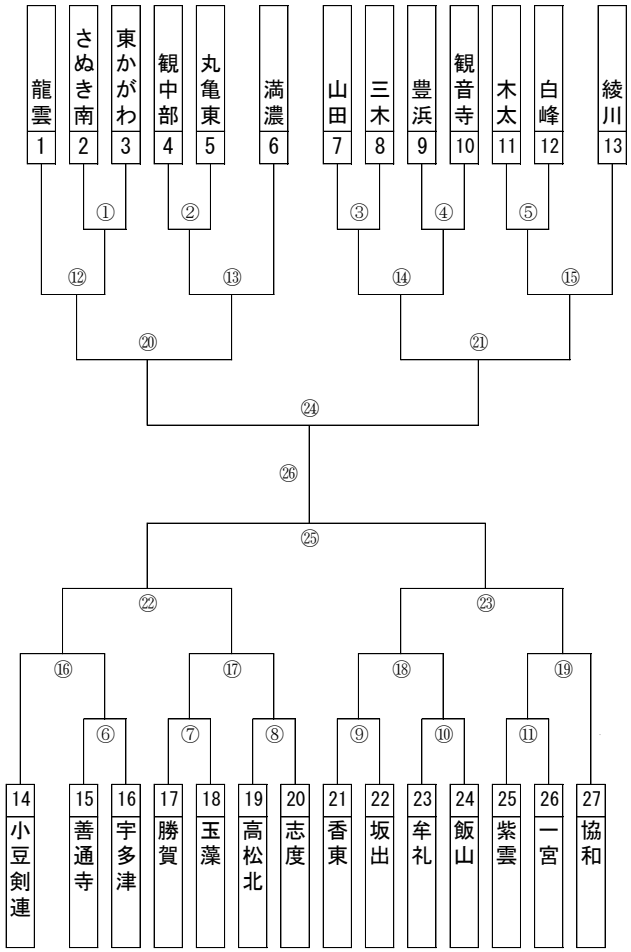

試合順	コート	開始予定時刻		試合結果		
①	1	1日目	13:50		－	
②	1	1日目	14:10		－	
③	2	1日目	13:50		－	
④	2	1日目	14:10		－	
⑤	2	1日目	14:30		－	
⑥	3	1日目	13:50		－	
⑦	3	1日目	14:10		－	
⑧	3	1日目	14:30		－	
⑨	4	1日目	13:50		－	
⑩	4	1日目	14:10		－	
⑪	4	1日目	14:30		－	
⑫	1	1日目	14:30		－	
⑬	1	1日目	14:50		－	
⑭	2	1日目	14:50		－	
⑮	2	1日目	15:10		－	
⑯	3	1日目	14:50		－	
⑰	3	1日目	15:10		－	
⑱	4	1日目	14:50		－	
⑲	4	1日目	15:10		－	
⑳	1	1日目	15:10		－	
㉑	2	1日目	15:30		－	
㉒	3	1日目	15:30		－	
㉓	4	1日目	15:30		－	
㉔	1	1日目	15:50		－	
㉕	2	1日目	15:50		－	
㉖	1	1日目	16:10		－	
					－	
					－	
					－	

相撲競技

会場	香川県総合運動公園相撲場	期日	７月２４日	開始時刻	10:00

	小豆	さ東	高松	綾坂	丸亀	仲善	三観	合計
参加チーム数	1		4					5

〈大会役員〉

部長	篠原　靖和			
副部長	深澤　裕機			
総務	前野　勝彦			
審判長	吉田　健太郎			
主審	大石　現貴	谷澤　慶大	堀家　雄介	
副審	堀井　隆夫	松井　秀和	真鍋　正義	田中　裕十 / 上原　彰文
	片長　佑斗	柳萬　紘志	馬場　俊輔	宮内　智也 / 川江　直也
	前田　博	横田　匡加	入福　岳	
進行・放送・記録係	飯間　章弘	河島　宏	井上　輝	池田　光汰 / 藤澤　賢清
	海野　大樹			
救護係	香川　佳奈	（補助員）高松南高校・農業経営高校相撲部員		

《対戦表》
団体戦

		1 龍雲	2 勝賀	3 高松北	4 土庄	5 下笠居
1	龍雲					
2	勝賀					
3	高松北					
4	土庄					
5	下笠居					

結果（順位）	
1	
2	
3	
4	
5	